LG Electronics

http://www.lg.com
http://partner.lge.com

จัดจำหน่ายโดย

นวัตกรรมเพื่อชีวิตที่ดีกว่า

2023 LG SMART INVERTER
เครื่องปรับอากาศเชิงพาณิชย์แบบ SPLIT TYPE

R32

โครงสร้างศูนย์บริการเครื่องปรับอากาศเชิงพาณิชย์ในภูมิภาคเอเชีย

- สำนักงานใหญ่ประจำภูมิภาคเอเชีย
- สถาบันเครื่องปรับอากาศ (ศูนย์อบรม)
- สำนักงานใหญ่ในเครือ
- สำนักงานสาขา
- โรงงานผลิตสินค้า

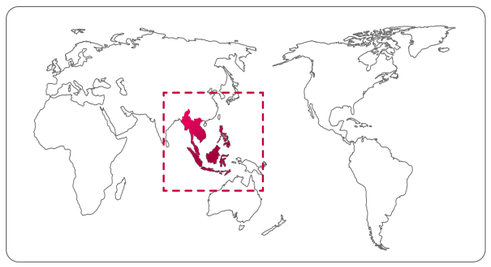

โรงงานผลิตทั่วโลก

ผู้ให้บริการโซลูชันระบบปรับอากาศ HVAC ครบวงจร

นับตั้งแต่มีการผลิตเครื่องปรับอากาศสำหรับใช้ในที่พักอาศัยโดยเฉพาะเครื่องแรกของสาธารณรัฐเกาหลีเมื่อปี 1968 LG ก็เป็นผู้บุกเบิกด้านนวัตกรรมเครื่องปรับอากาศมาโดยตลอด ด้วยความมั่นใจในความเป็นผู้นำด้านเทคโนโลยีเครื่องปรับอากาศสำหรับที่พักอาศัยของ LG ตั้งแต่ช่วงปลายทศวรรษที่ 1990 LG จึงตัดสินใจก้าวสู่อุตสาหกรรมเครื่องปรับอากาศเชิงพาณิชย์ LG ได้สร้างชื่อเสียงในฐานะต้นแบบผู้ให้บริการโซลูชันระบบปรับอากาศHVACและโซลูชันด้านพลังงานโดยการลงทุนในเทคโนโลยีใหม่รวมถึงการพัฒนาผลิตภัณฑ์เครื่องทำความเย็นตลอดจนระบบ VRF และระบบบริหารจัดการอาคาร (BMS) เข้าเป็นส่วนหนึ่งของรายการผลิตภัณฑ์แบบครบวงจรควบคู่ไปกับโซลูชันนวัตกรรมที่หลากหลาย LG พร้อมให้คำมั่นที่จะมอบบริการชั้นยอดแก่คุณ

LG ได้ผลิตผู้เชี่ยวชาญด้านผลิตภัณฑ์เครื่องปรับอากาศมากมายจากศูนย์อบรม ซึ่งตั้งอยู่กว่า 80 แห่งทั่วโลก โดยศูนย์อบรมเหล่านี้ได้จัดเวิร์กช็อปและแผนการฝึกอบรมชั้นยอดเพื่อส่งเสริมทักษะและประสบการณ์ของผู้เข้ารับการอบรมด้วยการปฏิบัติจริง นอกจากนี้ LG ยังได้จัดเตรียมเครื่องมือชั้นสูงอันทันสมัยสำหรับวิศวกรและผู้ให้บริการติดตั้งระบบปรับอากาศ HVAC ซึ่งรวมถึงซอฟต์แวร์ LG Air Conditioner Technical Solution (LATS) ที่จะช่วยประหยัดเวลาในการติดตั้งด้วย LATS ช่วยให้ LG สามารถนำเสนอโซลูชันที่เหมาะสมแก่ลูกค้าได้ ด้วยแบบร่างประเมินการใช้พลังงานและการออกแบบการใช้พลังงาน การเลือกผลิตภัณฑ์และการออกแบบระบบโซลูชันแผนวิเคราะห์ต้นทุนด้านอายุการใช้งานและอื่นๆอีกมากเพื่อช่วยให้การติดตั้งระบบปรับอากาศเป็นไปอย่างราบรื่นตั้งแต่ขั้นตอนวางแผนจนสิ้นสุดกระบวนการติดตั้ง นอกจากนี้ LG ยังมีศูนย์วิจัยและพัฒนาผลิตภัณฑ์ชั้นนำอีกหลายแห่งทั่วโลกอีกด้วย

ผลิตภัณฑ์ INVERTER รุ่นมาตรฐาน

ผลิตภัณฑ์ INVERTER รุ่นมาตรฐาน										
kBtu/h	สารทำความเย็น	คาสเซ็ทฝังฝ้า			ตั้งพื้น	ท่อลมฝังฝ้า		แขวนเพดาน	คอยล์ร้อน	
		4 ทิศทาง	1 ทิศทาง	รอบทิศทาง		แรงดันต่ำ	แรงดันกลาง		1 เฟส	3 เฟส
12	R32		 1 เฟส			 1 เฟส			 U12A	
18	R32	 1 เฟส						 1 เฟส	 U12A	
18	R32		 1 เฟส			 1 เฟส			 U18A	
24	R32	 1 เฟส	 1 เฟส			 1 เฟส		 1 เฟส	 U24A	
30	R32	 1 เฟส						 1 เฟส	 U24A	
36	R32	(Entry)  1 เฟส						 1 เฟส	 U24A	
36	R32	 1 และ 3 เฟส		 1 เฟส	1 และ 3 เฟส		 1 และ 3 เฟส	 3 เฟส	 U36A	 U36A
48	R32	 1 และ 3 เฟส		 1 เฟส	1 และ 3 เฟส		 1 และ 3 เฟส	 3 เฟส	 U36A	 U36A
60	R32	 3 เฟส						 3 เฟส		 U36A
98	R410A				 3 เฟส					 APUQ100LFA0
160	R410A				 3 เฟส					 APUQ150LNA0
200	R410A				 3 เฟส					 APUQ200LNA0

※ โปรดศึกษาข้อมูลเพิ่มเติมเกี่ยวกับการจับคู่ผลิตภัณฑ์คอยล์เย็นและคอยล์ร้อนจากหน้าที่แสดงรายละเอียดของผลิตภัณฑ์ดังกล่าว

● มี ○ ขึ้นอยู่กับรายละเอียดผลิตภัณฑ์ × ไม่มี

ประเภท		ผลิตภัณฑ์รุ่นมาตรฐาน			
		U12A	U18A	U24A	U36A
ประสิทธิภาพในการใช้พลังงาน	คอมเพรสเซอร์แบบ BLDC & มอเตอร์พัดลม	●	●	●	●
	ระบบเปิดการทำงานแบบประหยัดพลังงาน	●	●	●	●
	ระบบควบคุมกระแสไฟฟ้า Peak Current	X	X	●	●
	ล็อกโหมดการทำงาน	X	X	●	●
การรักษาความสบายของสภาพแวดล้อม	โหมด Comfort Cooling ด้วยเซ็นเซอร์วัดความชื้น*	○	○	○	○
	โหมดทำงานเงียบในเวลากลางคืน	X	X	●	●
	การทำความเย็นแบบต่อเนื่อง	●	●	●	●
สมรรถนะและความทนทานชั้นเยี่ยม	คอมเพรสเซอร์แบบโรตารี่คู่	●	●	●	●
	อุปกรณ์แลกเปลี่ยนความร้อน Gold Fin	●	●	●	●
	การติดตั้งในระบบท่อยาว	●	●	●	●
สมรรถนะและความทนทานชั้นเยี่ยม	แอปพลิเคชัน ThinQ** (ใช้งานร่วมกับ wifi module PWFMDD200)	●	●	●	●
	ระบบควบคุมกลาง (เชื่อมต่อผ่านเกตเวย์ PI-485)	●	●	●	●
	ระบบ Moblie LG MV	●	●	●	●
	การตั้งโปรแกรมรายสัปดาห์***	○	○	○	○

สารทำความเย็นสีเขียว

สารทำความเย็นชนิด R32 เป็นสารทำความเย็นที่เป็นมิตรต่อสิ่งแวดล้อมซึ่ง
ถูกจัดให้เป็นสารทำความเย็น 'เพื่อสิ่งแวดล้อม' ประสิทธิภาพสูง

Reducing Global Warming & Ozone Layer Depletion

ปริมาณของสารทำความเย็นชนิด R32 ที่ต้องใช้ในการทำความเย็นนั้นค่อนข้างต่ำเมื่อเทียบกับสารทำความเย็นชนิด R410A จึงมีศักยภาพในการช่วยลดภาวะโลกร้อนและการสลายตัวของชั้นโอโซนลงให้อยู่ในระดับต่ำที่สุด ดังปรากฏในตารางแสดงกรณีศึกษาเปรียบเทียบคุณสมบัติของสารทำความเย็นทั้ง 2 ชนิดด้านล่างนี้

	R410A	R32
ส่วนประกอบ	Blend of R32 50% + R125 50%	Pure R32 (No blend)
GWP (ค่าศักยภาพในการทำให้เกิดโลกร้อน)	2087.5	675

คอมเพรสเซอร์ระบบ BLDC Dual Inverter โฉมใหม่

เสริมความปลอดภัยและความทนทานของผลิตภัณฑ์ด้วยคอมเพรสเซอร์ระบบ BLDC Dual Inverter ที่ล้ำสมัย

ส่วนประกอบของคอมเพรสเซอร์ระบบ Dual Inverter ที่ถูกปรับปรุงเพื่ออายุการใช้งานที่ยาวนานขึ้น

เพิ่มประสิทธิภาพการไหล
ลดการไหลเข้าของน้ำมัน ด้วยการเพิ่มความยาวของท่อจ่ายน้ำมันซึ่งช่วยกักเก็บน้ำมันไว้ภายในคอมเพรสเซอร์ ให้เพียงพอต่อการป้องกันการสึกกร่อนของคอมเพรสเซอร์

มอเตอร์แบบ Concentrated Winding
ขยายช่องทางเดินน้ำมันขึ้นกว่า 50% ด้วยการเพิ่มช่องสเตเตอร์พิเศษ ด้วยเหตุนี้ ค่าความร้อนของมอเตอร์จึงลดลงจากฟังก์ชันการระบายความร้อนของขดลวดสเตเตอร์ที่ดีขึ้นของคอมเพรสเซอร์

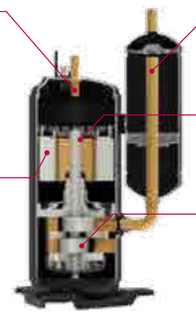

คอมเพรสเซอร์
Dual Inverter

เพิ่มประสิทธิภาพการดูด
ลดการสูญเสียน้ำมันจากการดูดพร้อมปรับปรุงระบบเก็บน้ำมันผ่านการปรับขนาดท่อดูดให้เหมาะสม

การเคลือบผิว
เคลือบผิวด้วยสารที่โดดเด่นด้วยคุณสมบัติต้านทานการสึกกร่อนบนข้อเหวี่ยงและเพลา

โรตารี่คู่
โรเตอร์ส่วนบนและส่วนล่างช่วยควบคุมสมดุลในการหมุนของเพลาเพื่อลดการสั่นสะเทือนและเสียงรบกวน พร้อมลดภาระแรงบิดสูงสุดถึง 45% เมื่อเทียบกับโรเตอร์เดี่ยว

คอมเพรสเซอร์ระบบความเร็วคงที่ vs. คอมเพรสเซอร์ระบบ Inverter

คอมเพรสเซอร์จะปรับการทำงานตามสภาพแวดล้อมอย่างชาญฉลาดซึ่งส่งผลดีต่อระบบปรับอากาศหลายประการ ทั้งประสิทธิภาพในการประหยัดพลังงานระดับโลกความเย็นสบายที่มากกว่า และอายุการใช้งานที่ยาวนานขึ้น

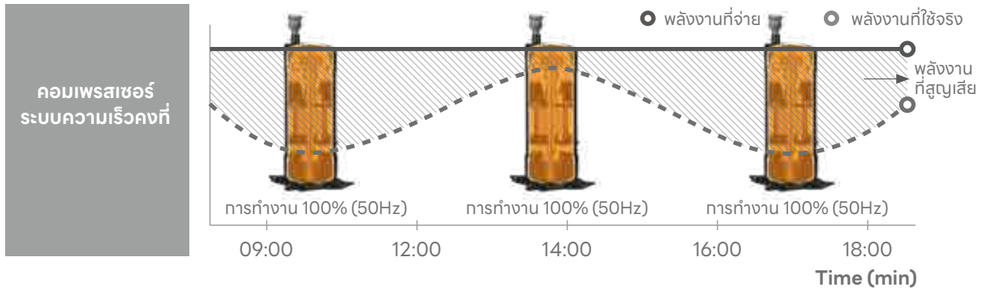

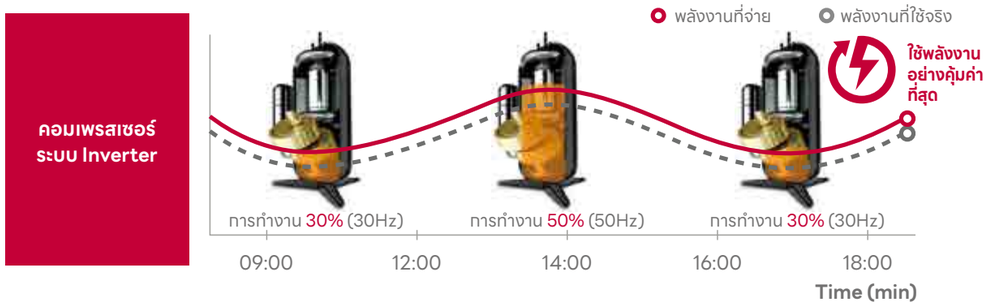

ระบบ Smart Inverter

ด้วยเทคโนโลยี Inverter ที่ล้ำสมัย เครื่องปรับอากาศ LG จึงสามารถทำความเย็นได้อย่างมีประสิทธิภาพ

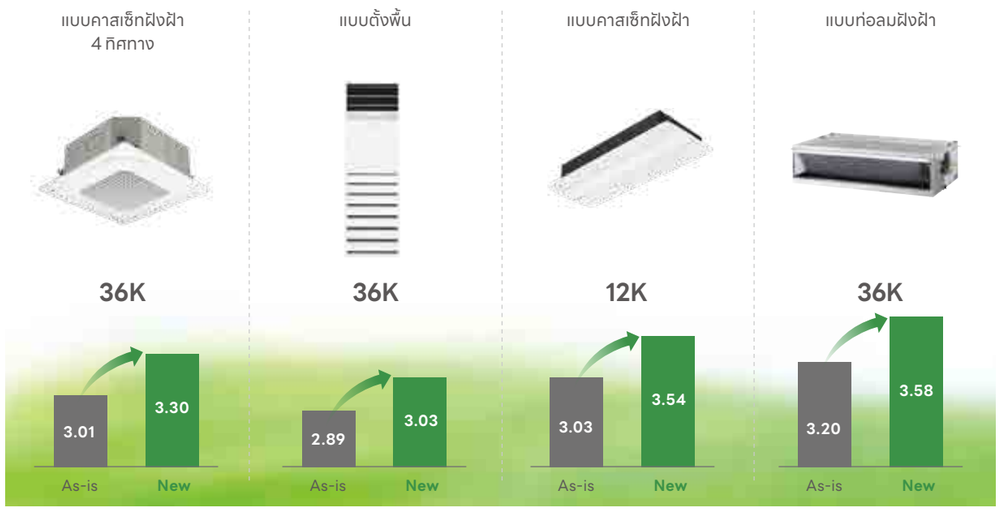

※ ระดับ EER จะแตกต่างกันไปตามกับขีดความสามารถ (kW) ของผลิตภัณฑ์แต่ละรุ่น
※ ค่า EER (ประสิทธิภาพในการทำความเย็น) = ขีดความสามารถในการทำความเย็นเฉลี่ย (w) / ปริมาณของพลังงานที่ใช้โดยเฉลี่ย (w)

ความคุ้มค่า

คำนวณระยะเวลาคืนทุนบนสมาร์ทโฟนของคุณง่าย ๆ ด้วยแอปพลิเคชัน Payback (โปรดติดตั้งแอปพลิเคชัน “LG Energy Payback”)

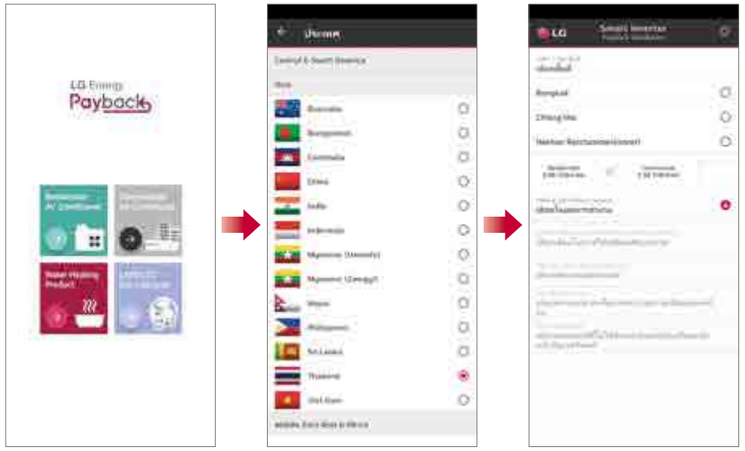

GET IT ON Google Play Download on the App Store

* ค้นหา “LG Energy Payback” บน Google Play Store หรือ App Store

ทำความเย็นอย่างทรงพลังในช่วงแรงดันไฟฟ้าที่กว้างกว่า

LG Smart Inverter สามารถทำงานได้ในช่วงแรงดันไฟฟ้าที่กว้างกว่ารุ่นความเร็วคงที่

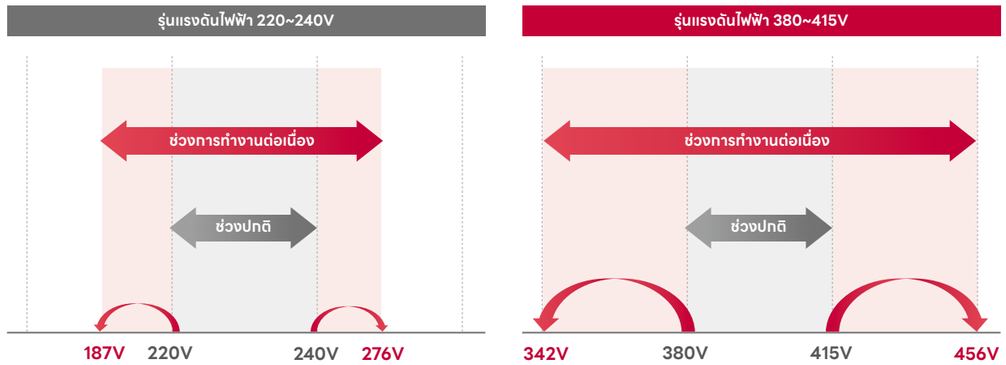

※ อ้างอิงจากการทดสอบภายในของ LG ผลลัพธ์ในการใช้งานอาจแตกต่างกันไปตามสภาพแวดล้อมในการใช้งานจริง

การป้องกันแรงดันไฟฟ้า

การออกแบบวงจรในเครื่องปรับอากาศ LG ช่วยลดความเสียหายที่อาจเกิดจากไฟกระชาก หรือความเสี่ยงจากปัญหาแรงดันไฟฟ้าเกินและขาดได้

ทำงานได้แม้ในสภาพอากาศสุดขั้ว (อุณหภูมิภายนอก)

ผลิตภัณฑ์สามารถทำงานได้อย่างไร้ปัญหาแม้อุณหภูมิภายนอกจะต่ำถึง -15°C หรือสูงถึง 50°C

※ ช่วงการทำงานของผลิตภัณฑ์จะแตกต่างกันไปตามประเภทและขีดความสามารถของผลิตภัณฑ์ โปรดศึกษารายละเอียดเพิ่มเติมจากหน้ารายละเอียดผลิตภัณฑ์

Gold Fin™

ชั้นเคลือบ Gold Fin™ ช่วยปกป้องพื้นผิวของอุปกรณ์แลกเปลี่ยนความร้อนจากการกัดกร่อนพร้อมยืดอายุการใช้งานของผลิตภัณฑ์ให้ยาวนานขึ้น

กระบวนการป้องกัน

ชั้นเคลือบผิวป้องกันที่ทนต่อสภาวะกัดกร่อน

สารเคลือบผิวแบบพิเศษสีทองบนครีบของอุปกรณ์แลกเปลี่ยนความร้อนช่วยป้องกันการกัดกร่อน และยืดอายุการใช้งานของผลิตภัณฑ์ให้ยาวนานขึ้น

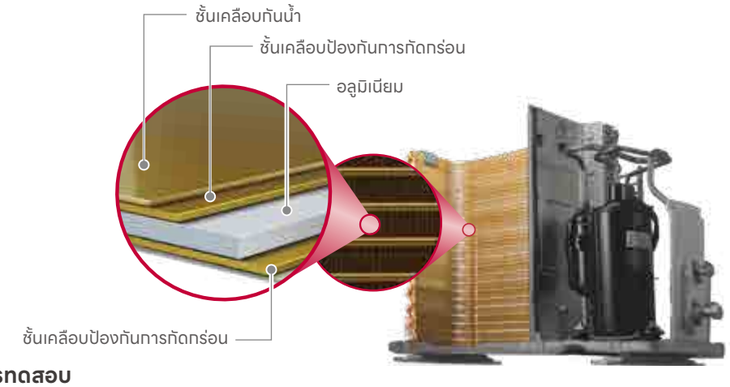

ผลการทดสอบ

คลีบแบบเดิม

Gold Fin™

* ผลจากการทดสอบเป็นระยะเวลา 360 ชม. นับจากสัมผัสกับโซเดียมคลอไรด์

ควบคุมการทำงานผ่าน Wi-Fi

ควบคุมเครื่องปรับอากาศของคุณผ่านอุปกรณ์พกพา เช่น สมาร์ทโฟนในระบบ Android หรือ iOS และคำสั่งเสียงผ่านระบบ Google assistant

Download on the App Store | GET IT ON Google Play

※ค้นหา "ThinQ" บน Google Market หรือ App Store และดาวน์โหลดแอปพลิเคชัน
* ใช้งานร่วมกับ Wi-Fi Modem (PWFMDD200) ตามเงื่อนไขการใช้งาน

ควบคุมเครื่องปรับอากาศของคุณได้ทุกที่ทุกเวลา

การปรับการทำงานของเครื่องปรับอากาศก่อนที่การเปลี่ยนแปลงของสภาพอากาศจะเกิดขึ้น ช่วยรักษาความเย็นสบายภายในอาคารได้

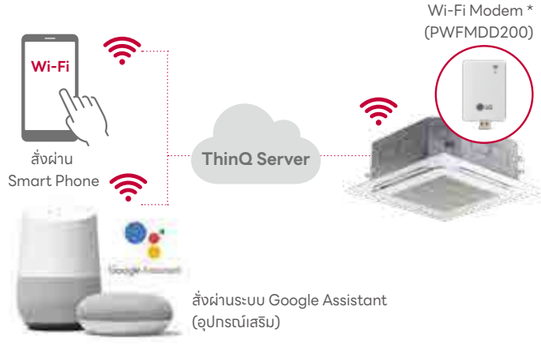

ใช้งานง่ายด้วยฟังก์ชั่นหลากหลาย

- เปิด / ปิด **
- เลือกโหมดการทำงาน **
- อุณหภูมิปัจจุบัน **
- ตั้งอุณหภูมิ **
- กำหนดความเร็วพัดลม **
- ควบคุมช่องกระจายลม
- ตั้งเวลา
- จัดการแผ่นกรอง
- Smart Diagnosis

* ฟังก์ชั่นเหล่านี้รองรับการใช้งานผ่านระบบ Google Assistant และ Amazon Alexa
※ การใช้งานผ่านระบบ Google Assistant และ Amazon Alexa อาจถูกจำกัดในบางประเทศ

※ นโยบายของเราในการปรับปรุงแอปพลิเคชัน ThinQ รวมถึงรายละเอียด รูปลักษณ์ และคุณสมบัติของแอปพลิเคชันอย่างต่อเนื่องอาจเปลี่ยนแปลงได้ โดยไม่ต้องแจ้งให้ทราบล่วงหน้า

Mobile LGMV

LGMV (ระบบตรวจสอบการทำงาน) ช่วยให้วิศวกรสามารถตรวจสอบการทำงานของอุปกรณ์ต่าง ๆ ในระบบปรับอากาศได้อย่างง่ายดาย

รหัสข้อบกพร่อง

	รายละเอียด
01	เซ็นเซอร์วัดอุณหภูมิอากาศของคอยล์เย็น
02	เซ็นเซอร์วัดอุณหภูมิท่อน้ำยาของคอยล์เย็น
03	ความขัดข้องในระบบสัญญาณ : รีโมตควบคุมแบบมีสาย ↔ คอยล์เย็น

⋮

ตรวจสอบวัฏจักรการทำงาน | วิเคราะห์ปัญหา | ดำเนินการติดตั้ง | บริหารจัดการ

ไม่เพียงช่วยให้ช่างเทคนิคตรวจสอบข้อมูลการทำงานของระบบปรับอากาศด้วยแผนภาพและกราฟได้อย่างสะดวกเท่านั้น แต่ยังช่วยให้การตรวจสอบความผิดปกติของระบบ (วิธีแก้ไข) และดำเนินการแก้ไขได้อย่างทันท่วงทีอีกด้วย

※ ค้นหา "Mobile LGMV" บน Google หรือ Apple Store และดาวน์โหลดแอปพลิเคชัน
※ ใช้งานร่วมกับ Wi-Fi Modem (PWFMDD200) ตามเงื่อนไขการใช้งาน

ใช้งานง่าย (ด้วยอุปกรณ์ควบคุมกลาง)

PI-485 เป็นอุปกรณ์เกตเวย์ที่ช่วยในการสื่อสารระหว่างคอยล์ร้อน LG กับอุปกรณ์ควบคุมกลาง LG เช่น ACP และ AC Smart

เครื่องปรับอากาศ
แบบคาสเซ็ทฝังฝ้า 4 ทิศทาง

คุณสมบัติของเครื่องปรับอากาศแบบคาสเซ็ทฝังฝ้า 4 ทิศทาง

ฟอกอากาศอย่างมีประสิทธิภาพและสะดวกสบาย

ควบคุมระบบฟอกอากาศได้ง่าย ๆ ด้วยการกรองอากาศในสัมผัสเดียว

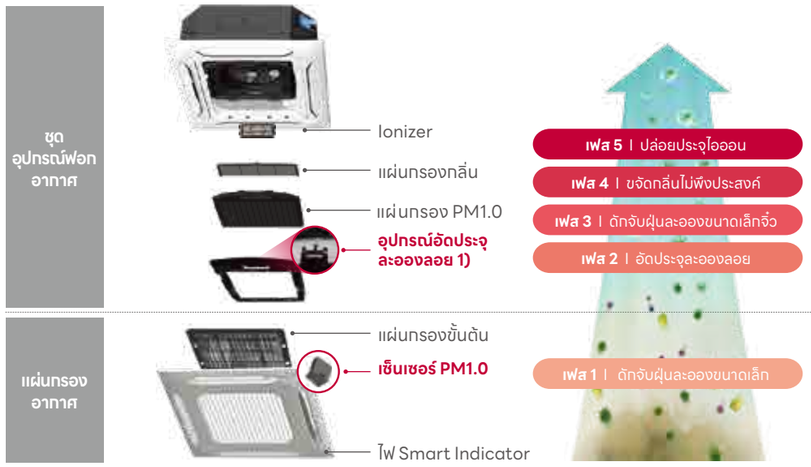

1) การอัดประจุไฟฟ้าเพื่อทำให้เกิดไฟฟ้าสถิตในฝุ่นละออง

* ต้องใช้ร่วมกับอุปกรณ์เสริมได้แก่ แผ่นกรองฟอกอากาศ (PT-MPGW0) ชุดอุปกรณ์ฟอกอากาศ (PTAHMP0) และรีโมทควบคุมแบบมีสาย (PREMTB100)

เทคโนโลยีฟอกอากาศ

กระบวนการฟอกอากาศ 5 ขั้นตอน ช่วยขจัดฝุ่นละอองขนาดเล็ก กลิ่นไม่พึงประสงค์ และเชื้อโรคที่มองไม่เห็นด้วยตาเปล่า รักษาสภาพแวดล้อมให้สะอาดและดีต่อสุขภาพได้อย่างมั่นใจ เครื่องปรับอากาศแบบคาสเซ็ทฝังฝ้า 4 ทิศทาง

ขั้นที่ 1 แผ่นกรองขั้นต้น

ด้วยโครงสร้างแผ่นกรองหลายชั้น ช่วยขจัดอนุภาคปนเปื้อนในอากาศได้อย่างมีประสิทธิภาพมากกว่าแผ่นกรองขั้นต้นทั่วไปถึง 2.5 เท่า ลดอนุภาคปนเปื้อนลงได้มากขึ้นถึง 40% ↑

ขั้นที่ 2 ปล่อยประจุไฟฟ้าขั้วลบ

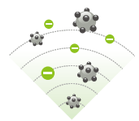

ประจุไฟฟ้าลบจะเพิ่มแรงไฟฟ้าสถิตของอนุภาคปนเปื้อนในอากาศ ซึ่งจะช่วยให้แผ่นกรองสามารถดักจับอนุภาคปนเปื้อนได้อย่างมีประสิทธิภาพมากขึ้น

ขั้นที่ 3 แผ่นกรอง PM 1.0

ขจัดอนุภาคปนเปื้อนขนาดเล็กในอากาศได้มากถึง 99% (สามารถขจัด PM 1.0 ได้)

ขั้นที่ 4 แผ่นกรองขจัดกลิ่น

เทคโนโลยีดูดซับก๊าซประสิทธิภาพสูง ช่วยขจัดกลิ่นไม่พึงประสงค์และก๊าซที่เป็นอันตรายได้อย่างหมดจด

ขั้นที่ 5 Ionizer

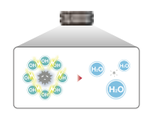

ยับยั้งเชื้อแบคทีเรียและไวรัสที่เป็นสาเหตุของโรคอาหารเป็นพิษและโรคปอดบวม

การรับรองมาตรฐาน CAC

สถาบันอากาศสะอาดแห่งเกาหลีได้ทำการทดสอบฟังก์ชันฟอกอากาศของผลิตภัณฑ์เครื่องปรับอากาศอย่างเข้มงวด และได้ให้การรับรองมาตรฐานผลิตภัณฑ์ดังกล่าว คุณจึงมั่นใจในผลิตภัณฑ์เครื่องปรับอากาศของเราได้อย่างเต็มที่

The Korea Air Cleaning Association

ตรวจสอบคุณภาพอากาศได้หลายช่องทาง

ด้วยเครือข่ายสัญญาณ Wi-Fi คุณจึงสามารถควบคุมการทำงานของเครื่องปรับอากาศและตรวจสอบคุณภาพอากาศได้อย่างไร้ขีดจำกัด

ไฟ Smart Indicator

แสดงคุณภาพอากาศภายในอาคารแบบเรียลไทม์

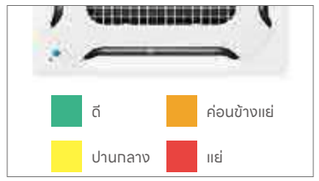

รีโมตควบคุม

แสดงคุณภาพอากาศและความหนาแน่นของฝุ่นละออง

อุปกรณ์สื่อสารแบบพกพา

ตรวจสอบและควบคุมคุณภาพอากาศได้ทุกที่ทุกเวลา

ระบบเปิด / ปิดการทำงานผ่านการเรียนรู้พฤติกรรมผู้ใช้งานด้วยเซ็นเซอร์

เซ็นเซอร์จะตรวจจับผู้ที่อยู่ในพื้นที่ และเปิด / ปิดการทำงานเพื่อประสิทธิภาพสูงสุดในการรักษาสิ่งแวดล้อม

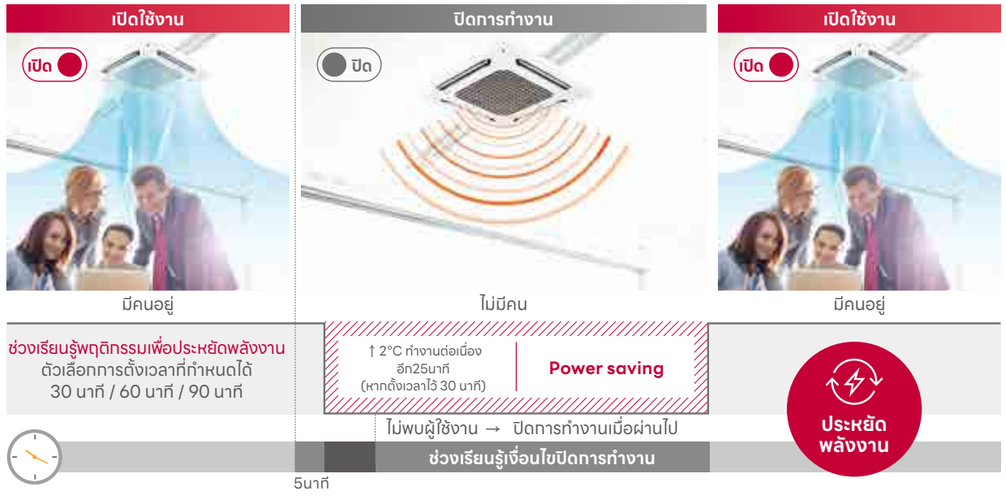

※ ข้อมูลอ้างอิงจากการทดสอบจริงโดย LG ผลจากการวัดการทำงานของเครื่องปรับอากาศแบบ Single เป็นเวลา 2 ชั่วโมง (อุณหภูมิ 26 °C ในสภาวะลมแรง)

เซ็นเซอร์ตรวจจับผู้ใช้งานและเซ็นเซอร์วัดระดับความชื้น

เซ็นเซอร์ตรวจจับผู้
ใช้งาน (PTVSMA0)

ใช้เซ็นเซอร์ตรวจจับผู้ใช้งาน
ใช้เซ็นเซอร์ตรวจจับภาพ
- ประหยัดพลังงาน
- กระจายความเย็นสบายอย่างทั่วถึง
- อุปกรณ์เซ็นเซอร์เป็นอุปกรณ์เสริม
ที่ใช้ร่วมกับผลิตภัณฑ์ PT-MCGW0
(หน้ากากเครื่อง) เท่านั้น

※ อุปกรณ์เซ็นเซอร์เป็นอุปกรณ์เสริม (PTVSMA0) : ที่ใช้ร่วมกับผลิตภัณฑ์ PT-MCGW0 (หน้ากากเครื่อง) เท่านั้น
※ ต้องการรีโมตควบคุมแบบใหม่รุ่น PREMTB100 หรือ PREMTBB10 ในการใช้งานฟังก์ชั่นนี้

ควบคุมการกระจายลมแบบอิสระ

ด้วยการทำงานของช่องกระจายลมที่ควบคุมโดยมอเตอร์ 4 ตัวซึ่งแยกเป็นอิสระจากกัน คุณจึงสามารถควบคุมทิศทางของช่องกระจายลมทั้งสี่ได้อย่างอิสระ ช่วยมอบความเย็นสบายแก่ผู้ใช้งานทุกคนได้อย่างทั่วถึง โดยสามารถปรับองศาของช่องกระจายลมได้ตั้งแต่ 20 ° ~ 70 °

การกระจายลมเย็นโดยอ้อม

การกระจายลมเย็นโดยตรง

โหมดเพดานสูง

กระจายลมได้ไกลถึง 4.2 ม. โดยไม่สูญเสียปริมาณลม (@ 0.5ms)

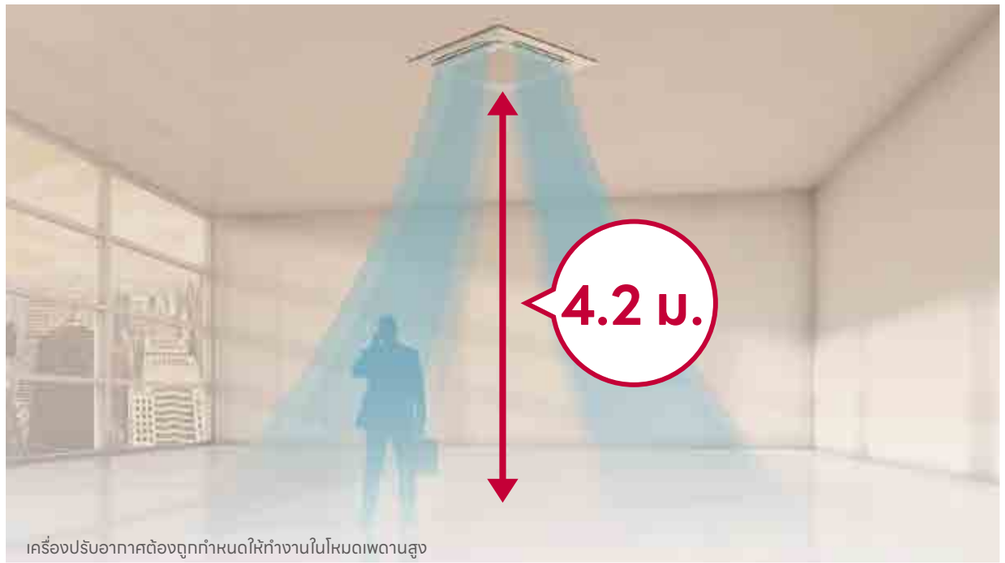

เครื่องปรับอากาศต้องถูกกำหนดให้ทำงานในโหมดเพดานสูง

หน้ากากที่ออกแบบให้สะดวกต่อการติดตั้ง

มุมหน้ากากที่ได้รับการออกแบบให้ถอดออกได้ช่วยให้การปรับราวแขวนระหว่างการติดตั้งและการตรวจสอบการรั่วไหลในระบบท่อระบายน้ำเป็นเรื่องง่าย ทั้งยังสะดวกในการติดตั้งหน้ากากเข้ากับตัวเครื่องด้วยดีไซน์ล็อกหน้ากากแบบปุ่มกด

มุมหน้ากากถอดได้

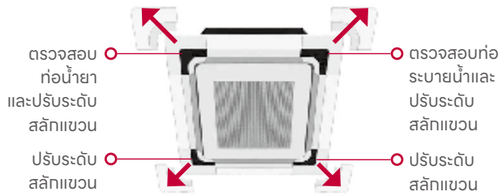

ตรวจสอบการรั่ว

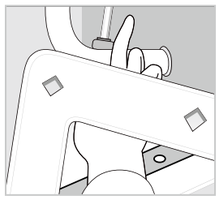

ปรับระดับสลักแขวน

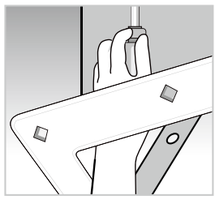

ติดตั้งหน้ากากเข้ากับตัวเครื่องง่าย ๆ ด้วยดีไซน์ล็อกหน้ากากแบบปุ่มกด

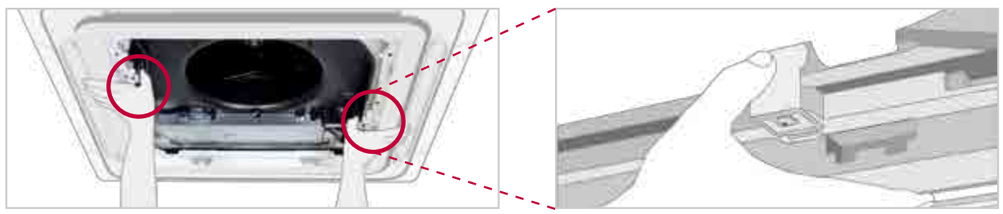

ผลิตภัณฑ์รุ่นมาตรฐาน

* มีรีโมตควบคุมแบบไร้สายรวมอยู่ในชุดผลิตภัณฑ์

รายละเอียดสินค้า				18K	24K	30K
อุปกรณ์จ่ายไฟฟ้า			V, Ø, Hz	220-240, 1, 50/60	220-240, 1, 50/60	220-240, 1, 50/60
ประสิทธิภาพการทำความเย็น	Btu/h	สูงสุด / เฉลี่ย / ต่ำสุด		18,500 / 18,000 / 5,400	26,200 / 24,500 / 7,200	33,700 / 32,000 / 15,000
	kW	สูงสุด / เฉลี่ย / ต่ำสุด		5.42 / 5.28 / 1.58	7.68 / 7.18 / 2.11	9.87 / 9.38 / 4.4
กำลังไฟฟ้าเข้า	เฉลี่ย		kW	1.66	2.16	3.07
ขนาดกระแสไฟฟ้า	เฉลี่ย		A	8.0	9.6	13.9
SEER			BTU/W.h	19.04 ★	19.11 ★	16.41

* ผลการทดสอบค่าประสิทธิภาพการใช้พลังงานของเครื่องปรับอากาศตามฤดูกาล จากการทดสอบโดยการไฟฟ้าฝ่ายผลิตแห่งประเทศไทย (EGAT)

คอยล์เย็น				ZTNQ18GPLE0	ZTNQ24GPLA0	ZTNQ30GNLE0
อุปกรณ์จ่ายไฟฟ้า			V, Ø, Hz	220-240, 1, 50/60	220-240, 1, 50/60	220-240, 1, 50/60
ขนาด	ผลิตภัณฑ์	ก้วาง×สูง×ลึก	มม.	840 x 204 x 840	840 x 204 x 840	840 / 246 / 840
	รวมบรรจุภัณฑ์	ก้วาง×สูง×ลึก	มม.	922 x 276 x 917	922 x 276 x 917	922 / 318 / 917
น้ำหนัก	ผลิตภัณฑ์		กก.	19.5	19.5	25
	รวมบรรจุภัณฑ์		กก.	23.5	23.5	27.2
ประเภทพัดลม				พัดลม Turbo	พัดลม Turbo	พัดลม Turbo
อัตราการไหลของอากาศ		SH / H / M / L	ลบ.ม./นาที	- / 17.0 / 15.0 / 13.0	- / 17.0 / 15.0 / 13.0	- / 25.0 / 22.0 / 19.0
มอเตอร์พัดลม	ชนิด			BLDC	BLDC	BLDC
	กำลังมอเตอร์		วัตต์×จำนวน	50.3 x 1	50.3 x 1	124 x 1
ระดับเสียง	ทำความเย็น	SH / H / M / L	dB(A)	- / 40 / 36 / 33	- / 40 / 36 / 33	- / 45 / 41 / 37
ขนาดท่อ	น้ำยา (O.D.)		มม. (นิ้ว)	ø6.35 (1/4)	ø9.52 (3/8)	ø9.52 (3/8)
	ก๊าซ (O.D.)		มม. (นิ้ว)	ø12.7 (1/2)	ø15.88 (5/8)	ø15.88 (5/8)
	ท่อระบายน้ำ	(O.D. / I.D.)	มม.	ø32 (1-1/4) / ø25 (31/32)	ø32 (1-1/4) / ø25 (31/32)	ø32 (1-1/4) / ø25 (31/32)
หน้ากากครอบ*	ชื่อรุ่น			PT-MCGW0	PT-MCGW0	PT-MCGW0
	สี			เทา Morning Fog	เทา Morning Fog	เทา Morning Fog
	ขนาด	ก้วาง×สูง×ลึก	มม.	950 x 35 x 950	950 x 35 x 950	950 x 35 x 950
	น้ำหนักสุทธิ		กก. (ปอนด์)	6.3	6.3	6.3

* ต้องใช้ร่วมกับอุปกรณ์เสริมได้แก่ แผ่นกรองฟอกอากาศ (PT-MPGW0) ชุดอุปกรณ์ฟอกอากาศ (PTAHMP0) และรีโมทควบคุมแบบมีสาย (PREMTB100) ตามเงื่อนไขการใช้งาน

คอยล์ร้อน				ZTUQ18GPLE0	ZTUQ24GPLA0	ZTUQ30GNLE0
อุปกรณ์จ่ายไฟฟ้า			V, Ø, Hz	220-240, 1, 50/60	220-240, 1, 50/60	220-240, 1, 50/60
ขนาด		ก้วาง×สูง×ลึก	มม.	717 x 483 x 230	870 x 650 x 330	870 x 650 x 330
น้ำหนักสุทธิ			กก.	24.2	41.5	41.5
คอมเพรสเซอร์	ชนิด		-	โรตารี่คู่	โรตารี่คู่	โรตารี่คู่
	ชนิดมอเตอร์		-	BLDC	BLDC	BLDC
	กำลังมอเตอร์		วัตต์×จำนวน	900 x 1	1,500 x 1	1,500 x 1
สารทำความเย็น	ชนิด		-	R32	R32	R32
	ระยะท่อที่ต้องเติมน้ำยา		เมตร	15	15	15
	ปริมาณน้ำยาที่ต้องเติม		กรัม/เมตร	15	30	30
พัดลม	ชนิด		-	พัดลม Axial	พัดลม Axial	พัดลม Axial
	อัตราการไหลของอากาศ		ลบ.ม./นาที × จำนวน	28 x 1	50 x 1	50 x 1
มอเตอร์พัดลม	ชนิด			BLDC	BLDC	BLDC
	กำลังมอเตอร์		วัตต์×จำนวน	43.0 x 1	85.0 x 1	85.0 x 1
ระดับเสียง	ทำความเย็น	เฉลี่ย	dB(A)	47	53	53
ขนาดท่อ	น้ำยา (O.D.)	Ø รอบนอก	มม. (นิ้ว)	ø6.35 (1/4)	ø9.52 (3/8)	ø9.52 (3/8)
	ก๊าซ (O.D.)	Ø รอบนอก	มม. (นิ้ว)	ø9.52 (3/8)	ø15.88 (5/8)	ø15.88 (5/8)
ความยาวท่อ		ต่ำสุด / สูงสุด	ม.	5 / 30	5 / 50	5 / 50
ความต่างระดับการติดตั้งสูงสุด	คอยล์ร้อน ~ คอยล์เย็น	สูงสุด	ม.	15	30	30

เครื่องปรับอากาศแบบคาสเซ็ทฝังฝ้า 4 ทิศทาง

ผลิตภัณฑ์รุ่นมาตรฐาน

* มีรีโมตควบคุมแบบไร้สายรวมอยู่ในชุดผลิตภัณฑ์

รายละเอียดสินค้า				36K (ENTRY)	36K	36K
อุปกรณ์จ่ายไฟฟ้า			V, Ø, Hz	220-240, 1, 50/60	220-240, 1, 50/60	380-415, 3, 50/60
ประสิทธิภาพการทำความเย็น	Btu/h	สูงสุด / เฉลี่ย / ต่ำสุด		37,900 / 36,000 / 10,800	40,000 / 36,200 / 10,800	40,000 / 36,200 / 10,800
	kW	สูงสุด / เฉลี่ย / ต่ำสุด		11.1 / 10.55 / 3.15	11.71 / 10.61 / 3.15	11.71 / 10.61 / 3.15
กำลังไฟฟ้าเข้า	เฉลี่ย		kW	3.70	3.23	3.30
ขนาดกระแสไฟฟ้า	เฉลี่ย		A	16.9	14.6	4.5
SEER			BTU/W.h	16.18	18.07 ★	18.07 ★

* ผลการทดสอบค่าประสิทธิภาพการใช้พลังงานของเครื่องปรับอากาศตามฤดูกาล จากการทดสอบโดยการไฟฟ้าฝ่ายผลิตแห่งประเทศไทย (EGAT)

คอยล์เย็น				ZTNQ36GNLE0	ZTNQ36GNLA0	ZTNQ36GNLA0
อุปกรณ์จ่ายไฟฟ้า			V, Ø, Hz	220-240, 1, 50/60	220-240, 1, 50/60	220-240, 1, 50/60
ขนาด	ผลิตภัณฑ์	ก้วาง×สูง×ลึก	มม.	840 x 246 x 840	840 x 246 x 840	840 x 246 x 840
	รวมบรรจุภัณฑ์	ก้วาง×สูง×ลึก	มม.	922 x 318 x 917	922 x 318 x 917	922 x 318 x 917
น้ำหนัก	ผลิตภัณฑ์		กก.	25	25	25
	รวมบรรจุภัณฑ์		กก.	27.2	27.2	27.2
ประเภทพัดลม				พัดลม Turbo	พัดลม Turbo	พัดลม Turbo
อัตราการไหลของอากาศ		SH / H / M / L	ลบ.ม./นาที	- / 25.0 / 22.0 / 19.0	- / 25.0 / 22.0 / 19.0	- / 25.0 / 22.0 / 19.0
มอเตอร์พัดลม	ชนิด			BLDC	BLDC	BLDC
	กำลังมอเตอร์		วัตต์×จำนวน	124 x 1	124 x 1	124 x 1
ระดับเสียง	ทำความเย็น	SH / H / M / L	dB(A)	- / 45 / 41 / 37	- / 45 / 41 / 37	- / 45 / 41 / 37
ขนาดท่อ	น้ำยา (O.D.)		มม. (นิ้ว)	ø9.52 (3/8)	ø9.52 (3/8)	ø9.52 (3/8)
	ก๊าซ (O.D.)		มม. (นิ้ว)	ø15.88 (5/8)	ø15.88 (5/8)	ø15.88 (5/8)
	ท่อระบายน้ำ	(O.D. / I.D.)	มม.	ø32 (1-1/4) / ø25 (31/32)	ø32 (1-1/4) / ø25 (31/32)	ø32 (1-1/4) / ø25 (31/32)
หน้ากากครอบ*	ชื่อรุ่น			PT-MCGW0	PT-MCGW0	PT-MCGW0
	สี			เทา Morning Fog	เทา Morning Fog	เทา Morning Fog
	ขนาด	ก้วาง×สูง×ลึก	มม.	950 x 35 x 950	950 x 35 x 950	950 x 35 x 950
	น้ำหนักสุทธิ		กก. (ปอนด์)	6.3	6.3	6.3

* ต้องใช้ร่วมกับอุปกรณ์เสริมได้แก่ แผ่นกรองฟอกอากาศ (PT-MPGW0) ชุดอุปกรณ์ฟอกอากาศ (PTAHMP0) และรีโมทควบคุมแบบมีสาย (PREMTB100) ตามเงื่อนไขการใช้งาน

คอยล์ร้อน				ZTUQ36GNLE0	ZTUQ36GNLA0	ZTUQ36LNLA0
อุปกรณ์จ่ายไฟฟ้า			V, Ø, Hz	220-240, 1, 50/60	220-240, 1, 50/60	380-415, 3, 50/60
ขนาด		ก้วาง×สูง×ลึก	มม.	870 x 650 x 330	950 x 834 x 330	950 x 834 x 330
น้ำหนักสุทธิ			กก.	41.5	59.5	60.8
คอมเพรสเซอร์	ชนิด		-	โรตารี่คู่	โรตารี่คู่	โรตารี่คู่
	ชนิดมอเตอร์		-	BLDC	BLDC	BLDC
	กำลังมอเตอร์		วัตต์×จำนวน	1,500 x 1	4,000 x 1	4,000 x 1
สารทำความเย็น	ชนิด		-	R32	R32	R32
	ระยะท่อที่ต้องเติมน้ำยา		เมตร	15	15	15
	ปริมาณน้ำยาที่ต้องเติม		กรัม/เมตร	30	40	40
พัดลม	ชนิด		-	พัดลม Axial	พัดลม Axial	พัดลม Axial
	อัตราการไหลของอากาศ		ลบ.ม./นาที × จำนวน	50 x 1	60 x 1	60 x 1
มอเตอร์พัดลม	ชนิด			BLDC	BLDC	BLDC
	กำลังมอเตอร์		วัตต์×จำนวน	85.0 x 1	124.0 x 1	124.0 x 1
ระดับเสียง	ทำความเย็น	เฉลี่ย	dB(A)	55	55	55
ขนาดท่อ	น้ำยา (O.D.)	Ø รอบนอก	มม. (นิ้ว)	ø9.52 (3/8)	ø9.52 (3/8)	ø9.52 (3/8)
	ก๊าซ (O.D.)	Ø รอบนอก	มม. (นิ้ว)	ø15.88 (5/8)	ø15.88 (5/8)	ø15.88 (5/8)
ความยาวท่อ		ต่ำสุด / สูงสุด	ม.	5 / 50	5 / 50	5 / 50
ความต่างระดับการติดตั้งสูงสุด	คอยล์ร้อน ~ คอยล์เย็น	สูงสุด	ม.	30	30	30

ผลิตภัณฑ์รุ่นมาตรฐาน

* มีรีโมตควบคุมแบบไร้สายรวมอยู่ในชุดผลิตภัณฑ์

รายละเอียดสินค้า				48K	48K	60K
อุปกรณ์จ่ายไฟฟ้า			V, Ø, Hz	220-240, 1, 50/60	380-415, 3, 50/60	380-415, 3, 50/60
ประสิทธิภาพการทำความเย็น	Btu/h	สูงสุด / เฉลี่ย / ต่ำสุด		48,950 / 48,000 / 13,800	48,950 / 48,000 / 13,800	57,000 / 54,000 / 13,800
	kW	สูงสุด / เฉลี่ย / ต่ำสุด		14.33 / 14.07 / 4.05	14.33 / 14.07 / 4.05	16.7 / 15.83 / 4.05
กำลังไฟฟ้าเข้า	เฉลี่ย		kW	4.57	4.65	5.27
ขนาดกระแสไฟฟ้า	เฉลี่ย		A	21.1	6.5	7.6
SEER			BTU/W.h	17.60 ★	17.60 ★	15.92

* ผลการทดสอบค่าประสิทธิภาพการใช้พลังงานของเครื่องปรับอากาศตามฤดูกาล จากการทดสอบโดยการไฟฟ้าฝ่ายผลิตแห่งประเทศไทย (EGAT)

คอยล์เย็น				ZTNQ48GMLA0	ZTNQ48GMLA0	ZTNQ60GMLA0
อุปกรณ์จ่ายไฟฟ้า			V, Ø, Hz	220-240, 1, 50/60	220-240, 1, 50/60	220-240, 1, 50/60
ขนาด	ผลิตภัณฑ์	กว้าง×สูง×ลึก	มม.	840 x 288 x 840	840 x 288 x 840	840 x 288 x 840
	รวมบรรจุภัณฑ์	กว้าง×สูง×ลึก	มม.	922 x 360 x 917	922 x 360 x 917	922 x 360 x 917
น้ำหนัก	ผลิตภัณฑ์		กก.	26	26	26
	รวมบรรจุภัณฑ์		กก.	31	31	31
ประเภทพัดลม				พัดลม Turbo	พัดลม Turbo	พัดลม Turbo
อัตราการไหลของอากาศ		SH / H / M / L	ลบ.ม./นาที	- / 32.0 / 30.0 / 28.0	- / 32.0 / 30.0 / 28.0	- / 32.0 / 30.0 / 28.0
มอเตอร์พัดลม	ชนิด			BLDC	BLDC	BLDC
	กำลังมอเตอร์		วัตต์×จำนวน	124 x 1	124 x 1	124 x 1
ระดับเสียง	ทำความเย็น	SH / H / M / L	dB(A)	- / 44 / 42 / 40	- / 44 / 42 / 40	- / 44 / 42 / 40
ขนาดท่อ	น้ำยา (O.D.)		มม. (นิ้ว)	ø9.52 (3/8)	ø9.52 (3/8)	ø9.52 (3/8)
	ก๊าซ (O.D.)		มม. (นิ้ว)	ø15.88 (5/8)	ø15.88 (5/8)	ø15.88 (5/8)
	ท่อระบายน้ำ	(O.D. / I.D.)	มม.	ø32 (1-1/4) / ø25 (31/32)	ø32 (1-1/4) / ø25 (31/32)	ø32 (1-1/4) / ø25 (31/32)
หน้ากากครอบ*	ชื่อรุ่น			PT-MCGW0	PT-MCGW0	PT-MCGW0
	สี			เทา Morning Fog	เทา Morning Fog	เทา Morning Fog
	ขนาด	กว้าง×สูง×ลึก	มม.	950 x 35 x 950	950 x 35 x 950	950 x 35 x 950
	น้ำหนักสุทธิ		กก. (ปอนด์)	6.3	6.3	6.3

* ต้องใช้ร่วมกับอุปกรณ์เสริมได้แก่ แผ่นกรองฟอกอากาศ (PT-MPGW0) ชุดอุปกรณ์ฟอกอากาศ (PTAHMP0) และรีโมทควบคุมแบบมีสาย (PREMTB100) ตามเงื่อนไขการใช้งาน

คอยล์ร้อน				ZTUQ48GMLA0	ZTUQ48LMLA0	ZTUQ60LMLA0
อุปกรณ์จ่ายไฟฟ้า			V, Ø, Hz	220-240, 1, 50/60	380-415, 3, 50/60	380-415, 3, 50/60
ขนาด		กว้าง×สูง×ลึก	มม.	950 x 834 x 330	950 x 834 x 330	950 x 834 x 330
น้ำหนักสุทธิ			กก.	59.5	60.8	65.1
คอมเพรสเซอร์	ชนิด		-	โรตารี่คู่	โรตารี่คู่	โรตารี่คู่
	ชนิดมอเตอร์		-	BLDC	BLDC	BLDC
	กำลังมอเตอร์		วัตต์×จำนวน	4,000 x 1	4,000 x 1	4,000 x 1
สารทำความเย็น	ชนิด		-	R32	R32	R32
	ระยะท่อที่ต้องเติมน้ำยา		เมตร	15	15	15
	ปริมาณน้ำยาที่ต้องเติม		กรัม/เมตร	40	40	40
พัดลม	ชนิด		-	พัดลม Axial	พัดลม Axial	พัดลม Axial
	อัตราการไหลของอากาศ		ลบ.ม./นาที × จำนวน	60 X 1	60 x 1	60 x 1
มอเตอร์พัดลม	ชนิด			BLDC	BLDC	BLDC
	กำลังมอเตอร์		วัตต์×จำนวน	124.0 X 1	124.0 x 1	124.0 x 1
ระดับเสียง	ทำความเย็น	เฉลี่ย	dB(A)	55	55	61
ขนาดท่อ	น้ำยา (O.D.)	Ø รอบนอก	มม. (นิ้ว)	ø9.52 (3/8)	ø9.52 (3/8)	ø9.52 (3/8)
	ก๊าซ (O.D.)	Ø รอบนอก	มม. (นิ้ว)	ø15.88 (5/8)	ø15.88 (5/8)	ø15.88 (5/8)
ความยาวท่อ		ต่ำสุด / สูงสุด	ม.	5 / 50	5 / 50	5 / 50
ความต่างระดับการติดตั้งสูงสุด	คอยล์ร้อน ~ คอยล์เย็น	สูงสุด	ม.	30	30	30

NOTE

[รุ่นมาตรฐาน] ZTNQ18GPLE0 / ZTNQ24GPLA0

(หน่วย : มม.)

	ชื่อส่วนประกอบ
1	ช่องเชื่อมต่อท่อก๊าซ
2	ช่องเชื่อมต่อท่อสารทำความเย็น
3	ช่องเชื่อมต่อท่อระบายน้ำ
4	ช่องเดินสายไฟฟ้าและสายสัญญาณ
5	ช่องเดินสายเชื่อมต่อรีโมทควบคุม
6	ช่องดูดอากาศ
7	ช่องกระจายลม
8	หน้ากากครอบ (ส่วนตกแต่ง)
9	มุมหน้ากากครอบ
10	ท่อย่นน้ำทิ้ง
11	ช่องดูดอากาศใหม่

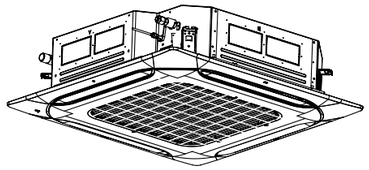

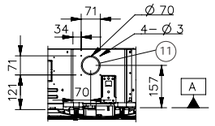

VIEW A
Fresh Air Intake Hole

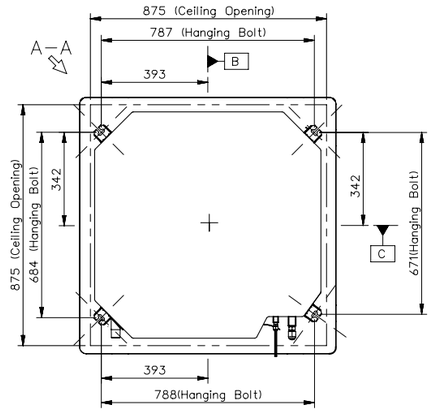

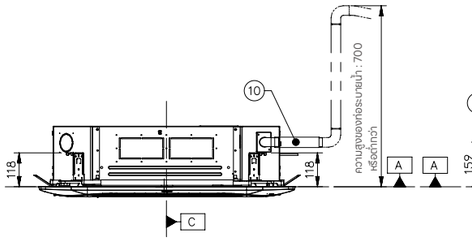

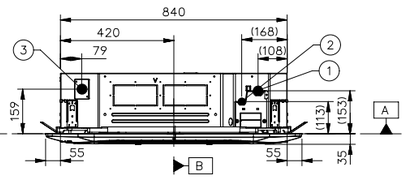

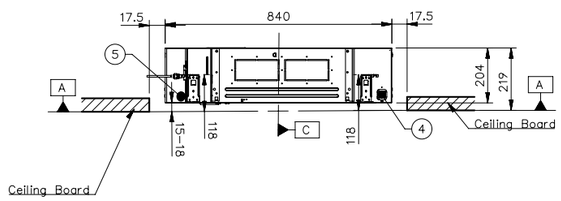

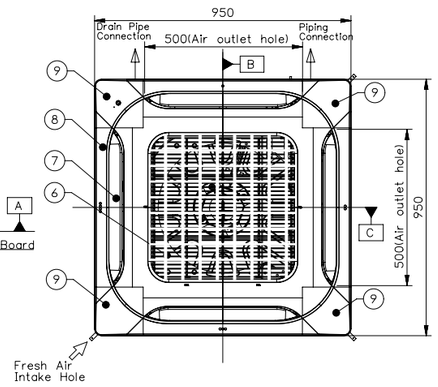

[รุ่นมาตรฐาน] ZTNQ30GNLE0 / ZTNQ36GNLA0
[ENTRY] ZTNQ36GNLE0

(หน่วย : มม.)

	ชื่อส่วนประกอบ
1	ช่องเชื่อมต่อท่อก๊าซ
2	ช่องเชื่อมต่อท่อสารทำความเย็น
3	ช่องเชื่อมต่อท่อระบายน้ำ
4	ช่องเดินสายไฟฟ้าและสายสัญญาณ
5	ช่องเดินสายเชื่อมต่อรีโมทควบคุม
6	ช่องดูดอากาศ
7	ช่องกระจายลม
8	หน้ากากครอบ (ส่วนตกแต่ง)
9	มุมหน้ากากครอบ
10	ท่อย่นน้ำทิ้ง
11	ช่องดูดอากาศใหม่

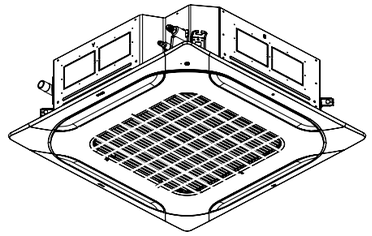

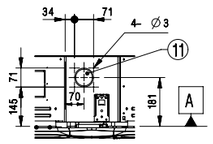

View A
Fresh Air Intake hole

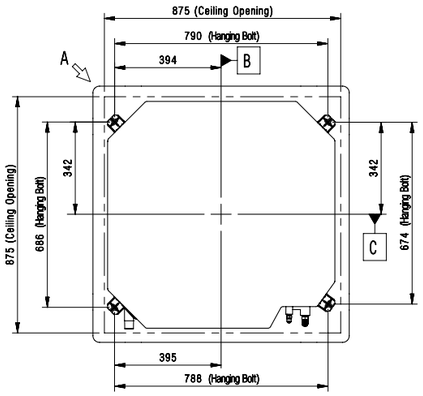

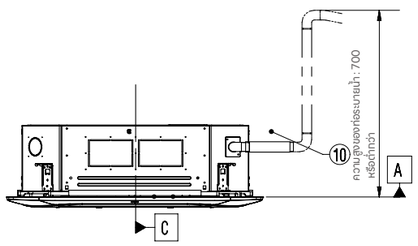

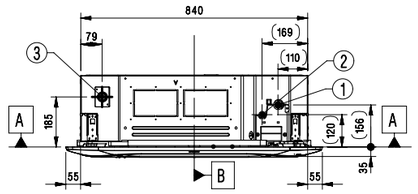

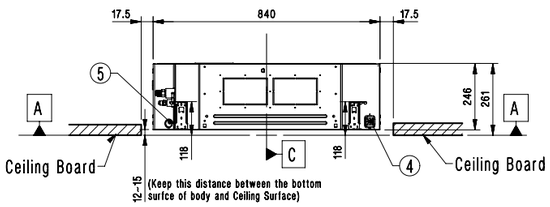

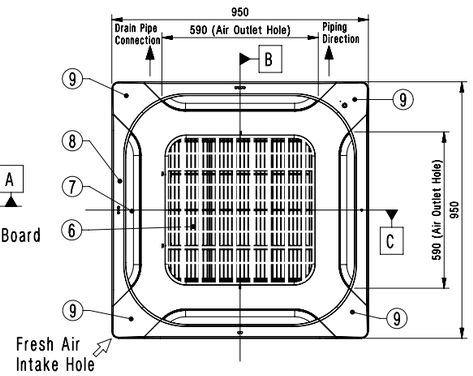

[รุ่นมาตรฐาน] ZTNQ48GMLA0 / ZTNQ60GMLA0

(หน่วย : มม.)

	ชื่อส่วนประกอบ
1	ช่องเชื่อมต่อท่อก๊าซ
2	ช่องเชื่อมต่อท่อสารทำความเย็น
3	ช่องเชื่อมต่อท่อระบายน้ำ
4	ช่องเดินสายไฟฟ้าและสายสัญญาณ
5	ช่องเดินสายเชื่อมต่อรีโมทควบคุม
6	ช่องดูดอากาศ
7	ช่องกระจายลม
8	หน้ากากครอบ (ส่วนตกแต่ง)
9	มุมหน้ากากครอบ
10	ท่อย่นน้ำทิ้ง
11	ช่องดูดอากาศใหม่

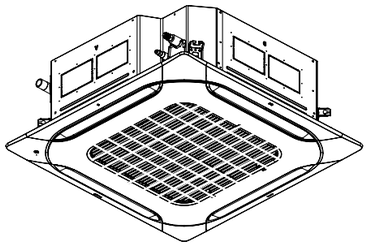

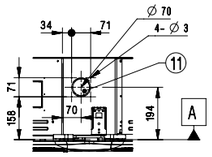

View A
Fresh Air Intake hole

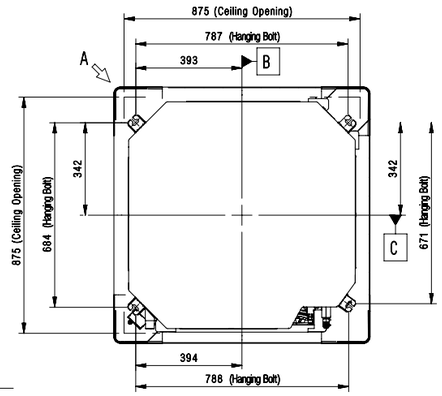

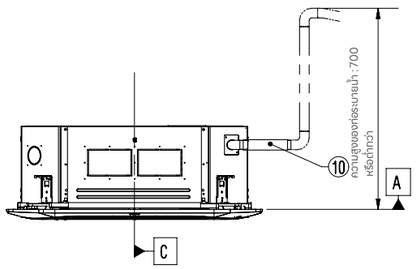

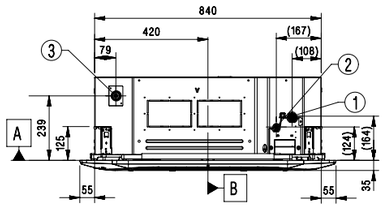

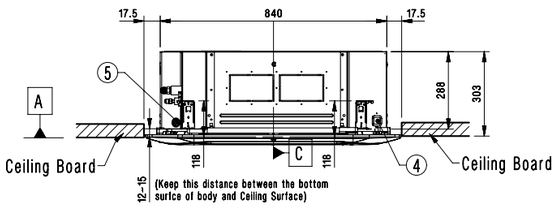

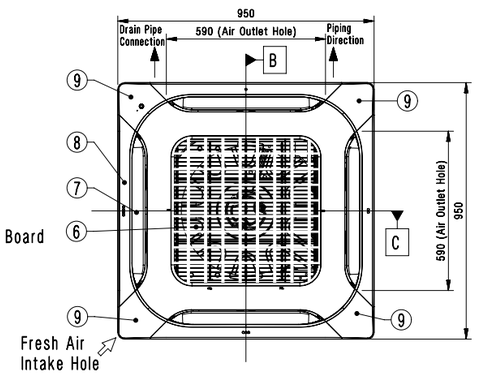

NOTE

เครื่องปรับอากาศ
แบบคาสเซ็ทฝังฝ้า 1 ทิศทาง

ผลิตภัณฑ์รางวัล Reddot Award

หน้ากากโค้งมนกระทัดรัด เข้ากับเพดานได้อย่างลงตัว

reddot award
winner

ปรับอากาศและฟอกอากาศได้ในเครื่องเดียว

กระบวนการฟอกอากาศ 5 ขั้นตอน ช่วยขจัดฝุ่นละอองขนาดเล็ก กลิ่นไม่พึงประสงค์ และเชื้อโรคที่มองไม่เห็นด้วยตาเปล่า รักษาสภาพแวดล้อมให้สะอาดและดีต่อสุขภาพได้อย่างมั่นใจ

ขั้นที่ 1	ขั้นที่ 2	ขั้นที่ 3	ขั้นที่ 4	ขั้นที่ 5
แผ่นกรองขั้นต้น	ปล่อยประจุไฟฟ้าขั้วลบ	แผ่นกรอง ฝุ่นละอองขนาดจิ๋ว	แผ่นกรองขจัดกลิ่น Photocatalytic	อุปกรณ์ฆ่าเชื้อ Ionizer
	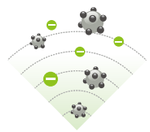			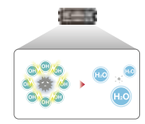
ด้วยโครงสร้างแผ่นกรองหลายชั้นช่วยขจัดอนุภาคปนเปื้อนในอากาศได้อย่างมีประสิทธิภาพมากกว่าแผ่นกรองขั้นต้นทั่วไปถึง 2.5 เท่า ลดอนุภาคปนเปื้อนลงได้มากขึ้น ถึง 40% ↑	ประจุไฟฟ้าลบจะเพิ่มแรงไฟฟ้าสถิตของอนุภาคปนเปื้อนในอากาศซึ่งจะช่วยให้แผ่นกรองสามารถดักจับอนุภาคปนเปื้อนได้อย่างมี ประสิทธิภาพมากขึ้น	ขจัดอนุภาคปนเปื้อนขนาดเล็กในอากาศได้มากถึง 99% (สามารถขจัด PM 1.0 ได้)	เทคโนโลยีดูดซับก๊าซประสิทธิภาพสูงช่วยขจัดกลิ่นไม่พึงประสงค์และก๊าซที่เป็นอันตรายได้อย่างหมดจด	ยับยั้งเชื้อแบคทีเรียและไวรัสที่เป็นสาเหตุของโรคอาหารเป็นพิษและโรคปอดบวม

* ต้องการหน้ากากเครื่องปรับอากาศ (PT-UPHG0 หรือ PT-TPHG0) และชุดอุปกรณ์ฟอกอากาศ (PTAHTP0) เพื่อใช้งานฟังก์ชั่นฟอกอากาศ

มอบความเย็นสบาย

บานพับของช่องกระจายลมทั้ง 2 สามารถปรับองศาได้ 6 ระดับตั้งแต่ 20° ถึง 70° ตามลักษณะพื้นที่และความต้องการของผู้ใช้งาน

ปรับทิศทางลมอัตโนมัติ 4 ทิศทาง

ลมเย็นจะกระจายทั้งด้านบน ล่าง ซ้าย และขวาเท่ากันโดยอัตโนมัติ จึงสามารถกระจายความเย็นได้อย่างทั่วถึงไร้จุดบอด

กระจายลม 4 ทิศทาง

บานสวิงอัตโนมัติ (ซ้ายและขวา) ปรับองศาได้ 6 ระดับ

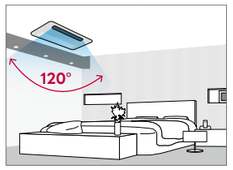

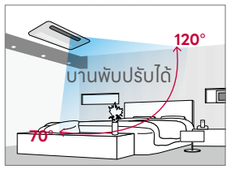

กระจายลมโดยตรงและโดยอ้อม

ลมเย็นสบาย
สร้างบรรยากาศเย็นสบายในพื้นที่โดยการกระจายลมเย็นแบบไม่มุ่งเป้าไปยังผู้ใช้งาน

ลมเย็นถึงใจ
กระจายลมเย็นไปยังผู้ใช้งานโดยตรงเพื่อความเย็นถึงใจในวันที่อากาศร้อน

คอยล์เย็นบางกระทัดรัด

คอยล์เย็นแบบบางช่วยให้การติดตั้งบนช่องเพดานที่มีเนื้อที่จำกัดได้อย่างราบรื่น

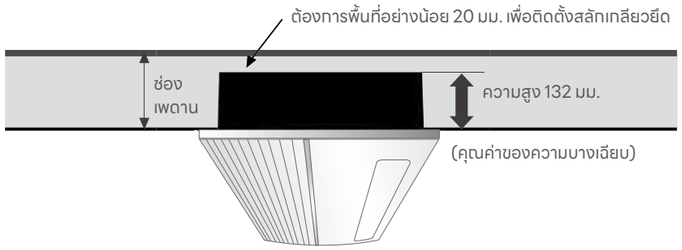

ผลิตภัณฑ์รุ่นมาตรฐาน

* มีรีโมตควบคุมแบบไร้สายรวมอยู่ในชุดผลิตภัณฑ์

รายละเอียดสินค้า				12K	18K	24K
อุปกรณ์จ่ายไฟฟ้า			V, Ø, Hz	220-240, 1, 50/60	220-240, 1, 50/60	220-240, 1, 50/60
ประสิทธิภาพการทำความเย็น	Btu/h	สูงสุด / เฉลี่ย / ต่ำสุด		12,290 / 10,500 / 4,680	19,460 / 18,000 / 7,000	25,940 / 23,500 / 6,760
	kW	สูงสุด / เฉลี่ย / ต่ำสุด		3.60 / 3.08 / 1.37	5.70 / 5.28 / 2.05	7.6 / 6.89 / 1.98
กำลังไฟฟ้าเข้า	เฉลี่ย		kW	0.84	1.66	2.27
ขนาดกระแสไฟฟ้า	เฉลี่ย		A	3.95	7.5	10
SEER			BTU/W.h	18.05 ★	17.92 ★	17.61 ★

* ผลการทดสอบค่าประสิทธิภาพการใช้พลังงานของเครื่องปรับอากาศตามฤดูกาล จากการทดสอบโดยการไฟฟ้าฝ่ายผลิตแห่งประเทศไทย (EGAT)

คอยล์เย็น				ZTNQ12GULA0	ZTNQ18GTLA0	ZTNQ24GTLA0
อุปกรณ์จ่ายไฟฟ้า			V, Ø, Hz	220-240, 1, 50/60	220-240, 1, 50/60	220-240, 1, 50/60
ขนาด	ผลิตภัณฑ์	กว้าง×สูง×ลึก	มม.	860 x 132 x 450	1,180 x 132 x 450	1,180 x 132 x 450
	รวมบรรจุภัณฑ์	กว้าง×สูง×ลึก	มม.	1,125 x 252 x 538	1,445 x 252 x 538	1,445 x 252 x 538
น้ำหนัก	ผลิตภัณฑ์		กก.	11.7	14.5	14.5
	รวมบรรจุภัณฑ์		กก.	14.4	17.9	17.9
ประเภทพัดลม				พัดลม Cross Flow	พัดลม Cross Flow	พัดลม Cross Flow
อัตราการไหลของอากาศ		SH / H / M / L	ลบ.ม./นาที	- / 9.0 / 8.0 / 7.0	- / 16.0 / 14.0 / 12.0	- / 16.0 / 14.0 / 12.0
มอเตอร์พัดลม	ชนิด			BLDC	BLDC	BLDC
	กำลังมอเตอร์		วัตต์×จำนวน	30 x 1	30 x 1	30 x 1
ระดับเสียง	ทำความเย็น	SH / H / M / L	dB(A)	- / 37 / 36 / 33	- / 46 / 43 / 39	- / 46 / 43 / 39
ขนาดท่อ	น้ำยา (O.D.)		มม. (นิ้ว)	ø6.35 (1/4)	ø6.35 (1/4)	ø9.52 (3/8)
	ก๊าซ (O.D.)		มม. (นิ้ว)	ø9.52 (3/8)	ø12.7 (1/2)	ø15.88 (5/8)
	ท่อระบายน้ำ	(O.D. / I.D.)	มม.	ø32.0 / ø25.0	ø32.0 / ø25.0	ø32.0 / ø25.0
หน้ากากครอบ*	ชื่อรุ่น			PT-UAHW0	PT-TAHW0	PT-TAHW0
	สี			White	White	White
	ขนาด	กว้าง×สูง×ลึก	มม.	1,160 × 34 × 500	1,480 × 34 × 500	1,480 × 34 × 500
	น้ำหนักสุทธิ		กก. (ปอนด์)	3.9	4.8	4.8

* ต้องการหน้ากากเครื่องปรับอากาศ (PT-UPHG0 หรือ PT-TPHG0) ชุดอุปกรณ์ฟอกอากาศ (PTAHTP0) และรีโมตควบคุมแบบมีสาย (PREMTB100) เพื่อใช้งานฟังก์ชั่นฟอกอากาศตามเงื่อนไขการใช้งาน

คอยล์ร้อน				ZTUQ12GULA0	ZTUQ18GTLA0	ZTUQ24GTLA0
อุปกรณ์จ่ายไฟฟ้า			V, Ø, Hz	220-240, 1, 50/60	220-240, 1, 50/60	220-240, 1, 50/60
ขนาด		กว้าง×สูง×ลึก	มม.	717 x 483 x 230	770 x 545 x 288	870 x 650 x 330
น้ำหนักสุทธิ			กก.	24.2	30.9	41.5
คอมเพรสเซอร์	ชนิด		-	โรตารี่คู่	โรตารี่คู่	โรตารี่คู่
	ชนิดมอเตอร์		-	BLDC	BLDC	BLDC
	กำลังมอเตอร์		วัตต์×จำนวน	900 x 1	1,500 x 1	1,500 x 1
สารทำความเย็น	ชนิด		-	R32	R32	R32
	ระยะท่อที่ต้องเติมน้ำยา		เมตร	15	15	15
	ปริมาณน้ำยาที่ต้องเติม		กรัม/เมตร	15	15	30
พัดลม	ชนิด		-	พัดลม Axial	พัดลม Axial	พัดลม Axial
	อัตราการไหลของอากาศ		ลบ.ม./นาที × จำนวน	28 x 1	50 x 1	50 x 1
มอเตอร์พัดลม	ชนิด			BLDC	BLDC	BLDC
	กำลังมอเตอร์		วัตต์×จำนวน	43.0 x 1	43.0 x 1	85.0 x 1
ระดับเสียง	ทำความเย็น	เฉลี่ย	dB(A)	47	51	53
ขนาดท่อ	น้ำยา (O.D.)	Ø รอบนอก	มม. (นิ้ว)	ø6.35 (1/4)	ø6.35 (1/4)	ø9.52 (3/8)
	ก๊าซ (O.D.)	Ø รอบนอก	มม. (นิ้ว)	ø9.52 (3/8)	ø12.7 (1/2)	ø15.88 (5/8)
ความยาวท่อ		ต่ำสุด / สูงสุด	ม.	5 / 30	5 / 30	5 / 50
ความต่างระดับการติดตั้งสูงสุด	คอยล์ร้อน ~ คอยล์เย็น	สูงสุด	ม.	15	20	30

เครื่องปรับอากาศแบบคาสเซ็ทฝังฝ้า 1 ทิศทาง

[รุ่นมาตรฐาน] ZTNQ12GULA0

(หน่วย : มม.)

	ชื่อส่วนประกอบ
1	ช่องเชื่อมต่อท่อก๊าซ
2	ช่องเชื่อมต่อท่อสารทำความเย็น
3	ช่องเชื่อมต่อท่อระบายน้ำ
4	ช่องเดินสายไฟฟ้าและสายสัญญาณ
5	ช่องเดินสายเชื่อมต่อรีโมทควบคุม
6	ช่องดูดอากาศ
7	ช่องกระจายลม
8	หน้ากากครอบ (ส่วนตกแต่ง)
9	ท่อย่นน้ำทิ้ง
10	ช่องดูดอากาศใหม่
11	ชุดอุปกรณ์ฟอกอากาศ

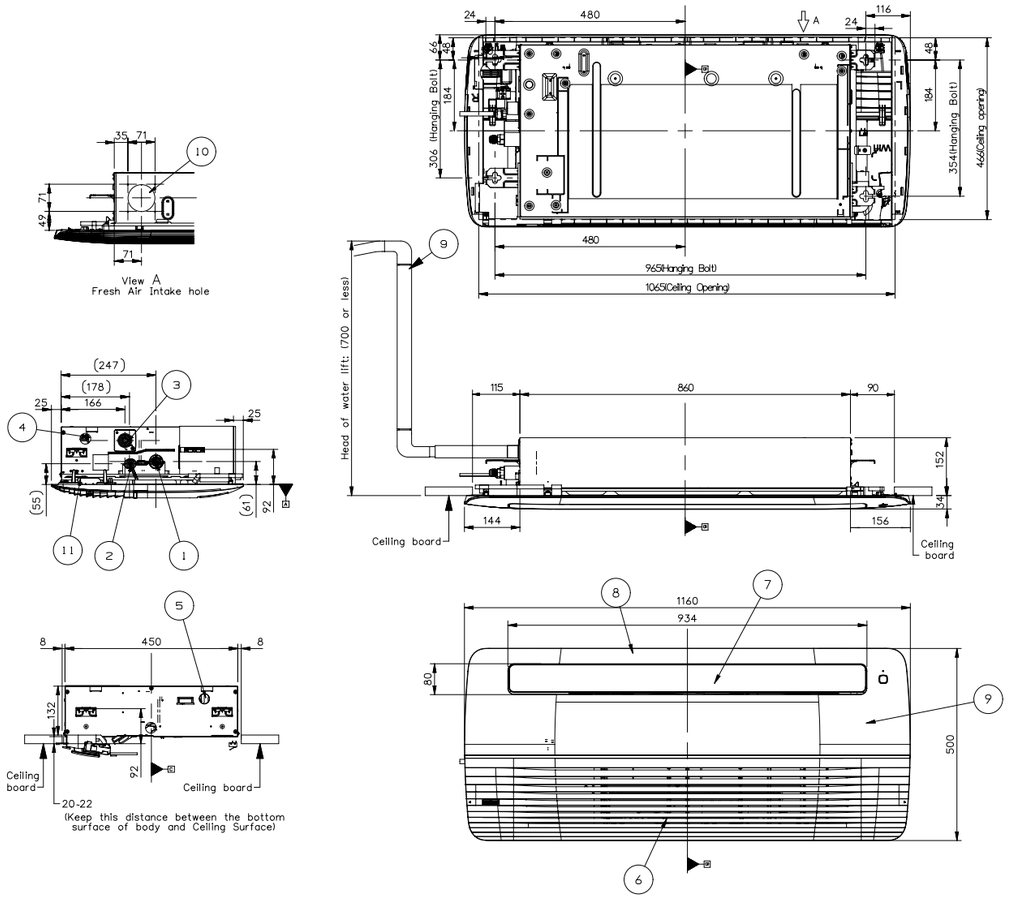

[รุ่นมาตรฐาน] ZTNQ18GTLA0 / ZTNQ24GTLA0

(หน่วย : มม.)

	ชื่อส่วนประกอบ
1	ช่องเชื่อมต่อท่อก๊าซ
2	ช่องเชื่อมต่อท่อสารทำความเย็น
3	ช่องเชื่อมต่อท่อระบายน้ำ
4	ช่องเดินสายไฟฟ้าและสายสัญญาณ
5	ช่องเดินสายเชื่อมต่อรีโมทควบคุม
6	ช่องดูดอากาศ
7	ช่องกระจายลม
8	หน้ากากครอบ (ส่วนตกแต่ง)
9	ท่อย่นน้ำทิ้ง
10	ช่องดูดอากาศใหม่

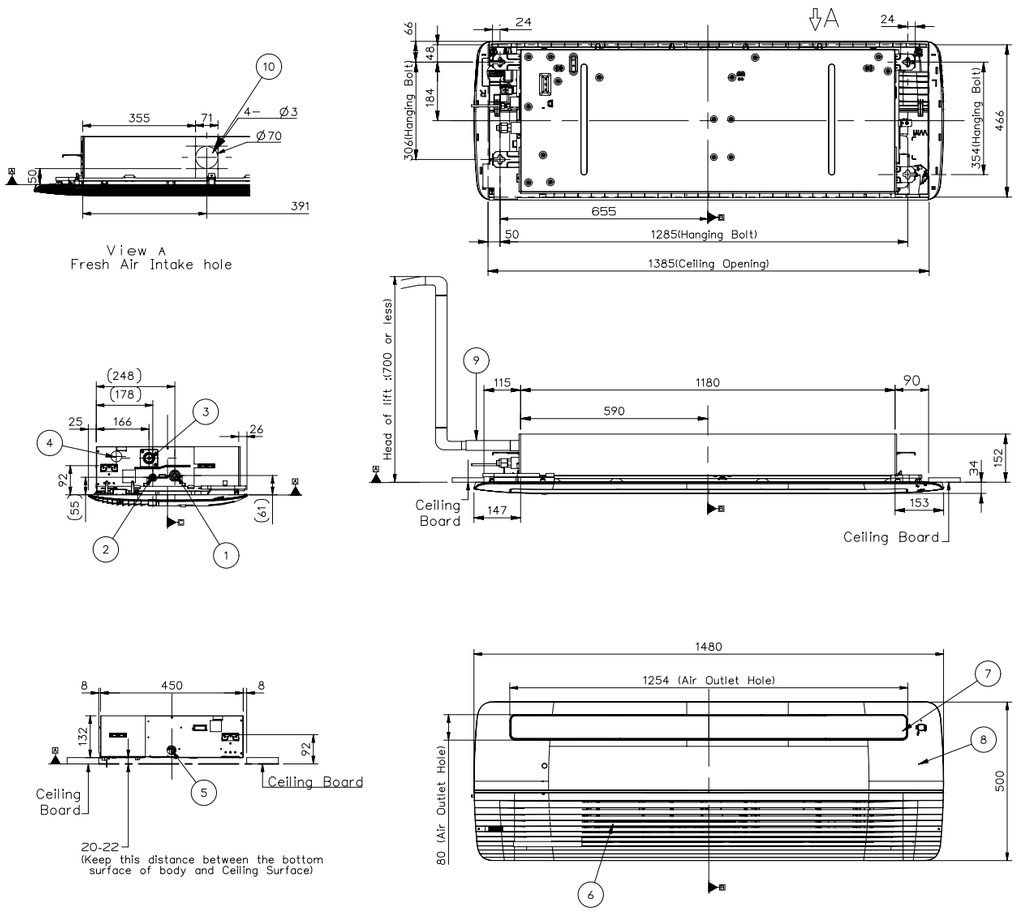

เครื่องปรับอากาศแบบคาสเซ็ท รอบทิศทาง

คุณสมบัติของเครื่องปรับอากาศแบบคาสเซ็ทรอบทิศทาง

ดีไซน์บางกระทัดรัด

ดีไซน์กระทัดรัดของเครื่องปรับอากาศแบบคาสเซ็ทรอบทิศทาง LG ช่วยให้พื้นที่ดูกว้างขวางและปลอดภัยยิ่งขึ้น

※ ขีดความสามารถ : 36kBtu / 48kBtu

แบรนด์อื่น

เครื่องปรับอากาศ LG

ตัวเครื่องบางลง 15% ช่วยให้พื้นที่ดูกว้างขึ้น

ดีไซน์เรียบหรู

เครื่องปรับอากาศแบบคาสเซ็ทรอบทิศทาง LG ซ่อนส่วนประกอบที่ดูเทอะทะไว้ใต้ดีไซน์เรียบหรูเพื่อความสวยงาม และกลมกลืนกับพื้นที่ใช้งาน

แบรนด์อื่น

เครื่องปรับอากาศ LG

เครื่องปรับอากาศนี้นำดีไซน์รูปลักษณ์ที่ละเอียดอ่อนมาผสานกับคอนเซปท์การใช้งานที่ผนวกเทคโนโลยีสมัยใหม่เข้ากับความสะดวกสบาย ในการใช้งานได้อย่างน่าประทับใจ

※ รางวัล Red Dot Design Award : การประกวดออกแบบระดับนานาชาติครั้งใหญ่3รายการ โดยสมาคมนักออกแบบแห่งเยอรมนี (2019)
รางวัล PIN UP Design Award : สมาคมนักออกแบบอุตสาหกรรมแห่งเกาหลีใต้ (กระทรวงการค้า อุตสาหกรรม และพลังงาน) (2018)

ปรับองศาช่องกระจายลมได้ 6 ระดับ

ช่องกระจายลมแบบคริสตัลช่วยให้คุณควบคุมองศาในการกระจายลม 6 ระดับได้อย่างแม่นยำ เพื่อการกระจายลมเย็นและลมอุ่นให้ไหลเวียนได้ทั่วพื้นที่ทุกทิศทาง

แบรนด์อื่น

เครื่องปรับอากาศ LG

กระจายลมรอบทิศทาง

กระจายลมได้รอบทิศทางอย่างทั่วถึง พร้อมช่องกระจายลม 4 ช่องที่คุณสามารถควบคุมได้ดังใจ

กระจายลมได้ 3 ทิศทางไม่ทั่วถึง

กระจายลมรอบทิศทางอย่างทั่วถึง

ไร้เสียงรบกวน

เครื่องปรับอากาศแบบคาสเซ็ทรอบทิศทาง LG ช่วยรักษาความเงียบสงบในพื้นที่ได้มากกว่า

ระดับเสียง

ห้องสมุด
ระดับเสียง 40dB(A)

การพูดคุยทั่วไป
ระดับเสียง 50dB(A)

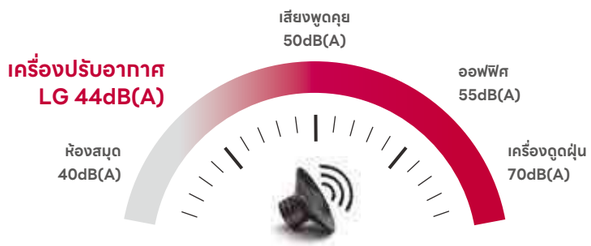

เย็นเร็วกว่า

ด้วยอัตราการไหลของอากาศที่มากขึ้น จึงสามารถทำความเย็นได้เร็วกว่าเครื่องปรับอากาศแบรนด์อื่นถึง 30%

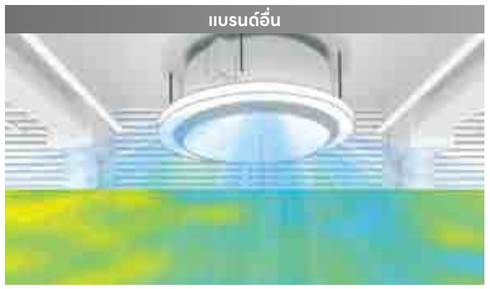

ปรับอุณหภูมิถึงเป้าหมายที่กำหนดได้ใน 18 นาที (ที่ความสูง 1.1 ม.)

ปรับอุณหภูมิถึงเป้าหมายที่กำหนดได้ใน 12 นาที (ที่ความสูง 1.1 ม.)

※ ผลการทดสอบจาก LG chamber ภาพนี้ถูกทำขึ้นเพื่อช่วยให้ผู้ใช้งานเข้าใจการทำงานของผลิตภัณฑ์
สภาพแวดล้อมในการทดลอง : ความสูง 3.2 ม. ในโหมดทำความเย็น อัตราการไหลของอากาศสูง ทิศทางกระจายลมในแนวนอน อุณหภูมิเริ่มต้น :33°C อุณหภูมิเป้าหมาย 26°C

กล่องวงจรนอกตัวเครื่อง

กล่องวงจรที่ถูกติดตั้งไว้ด้านข้าง ช่วยให้การติดตั้งและเชื่อมต่อวงจรเป็นไปอย่างสะดวก

ไม่สะดวกต่อการติดตั้ง
กล่องวงจรอยู่ด้านใน / ทำการติดตั้งได้ยาก

สะดวกต่อการติดตั้ง
กล่องวงจรอยู่ด้านนอก / ทำการติดตั้งได้ง่าย

เซ็นเซอร์วัดระดับความชื้นในตัว

เซ็นเซอร์วัดระดับความชื้นจะถูกติดตั้งมาในผลิตภัณฑ์ตามมาตรฐาน คุณจึงสามารถใช้งานฟังก์ชั่น comfort cooling ได้โดยไม่ต้องอาศัยรีโมทควบคุมแบบมีสายเพิ่มเติม

ใช้งานง่าย

❶ กดปุ่ม 'Function' ซ้ำจนกว่าเครื่องหมาย 'comfort cooling' จะปรากฏ

ปุ่ม Function

เครื่องหมาย
Comfort Cooling

❷ กดปุ่ม 'Set'

ปุ่ม set

ชุดอุปกรณ์ฟอกอากาศและแผ่นกรอง

ฟังก์ชั่นฟอกอากาศช่วยฟอกอากาศในอาคารให้บริสุทธิ์ได้ด้วยระบบแผ่นกรอง 3 ชั้นซึ่งสามารถล้างทำความสะอาดและนำกลับมาใช้ซ้ำได้โดยไม่ต้องเปลี่ยน พร้อมตรวจสอบคุณภาพอากาศง่าย ๆ ผ่านอุปกรณ์ต่าง ๆ

กระบวนการฟอกอากาศ

เทคโนโลยีดูดซับก๊าซประสิทธิภาพสูง ช่วยขจัดกลิ่นไม่พึงประสงค์และก๊าซที่เป็นอันตรายได้อย่างหมดจด

ขจัดอนุภาคปนเปื้อนขนาดเล็กในอากาศได้มากถึง 99% (สามารถขจัด PM 1.0 ได้)

ประจุไฟฟ้าลบจะเพิ่มแรงไฟฟ้าสถิตของอนุภาคปนเปื้อน ในอากาศซึ่งจะช่วยให้แผ่นกรองสามารถดักจับอนุภาค ปนเปื้อนได้อย่างมีประสิทธิภาพมากขึ้น

ด้วยโครงสร้างแผ่นกรองหลายชั้นช่วยขจัดอนุภาคปนเปื้อน ในอากาศได้อย่างมีประสิทธิภาพมากกว่าแผ่นกรองขั้นต้น ทั่วไปถึง 2.5 เท่าลดอนุภาคปนเปื้อนลงได้มากขึ้น 40% †

ชุดอุปกรณ์ฟอกอากาศที่สามารถใช้งานได้เกือบถาวรโดยไม่จำเป็นต้องเปลี่ยน

※ ชุดอุปกรณ์ฟอกอากาศคือชุดอุปกรณ์เสริม อุปกรณ์อัดประจุละอองลอยจะอัดประจุไฟฟ้าสถิตให้กับฝุ่นละออง

※ โดยปกติแล้วจะต้องเปลี่ยนแผ่นกรอง HEPA เป็นประจำ ซึ่งส่งผลให้มีค่าบำรุงรักษาสูง

ประสิทธิภาพในการฟอกอากาศที่ได้มาตรฐาน

ฟอกอากาศภายในอาคาร

ขจัดฝุ่นละอองขนาดจิ๋วได้ถึง 99.9%
(ขนาด 50 นาโนเมตร, 100 นาโนเมตร)

Smart Indicator

ตรวจสอบคุณภาพอากาศได้ทั้งบนหน้าจอของรีโมตควบคุม ไฟ LED บนคอยล์เย็น หรือบนสมาร์ทโฟนของคุณเมื่อทำการเชื่อมต่อสัญญาณผ่าน Wi-Fi Module

01. ไฟ LED บนคอยล์เย็น

02. รีโมตควบคุม

03. อุปกรณ์สื่อสารพกพา

04. อุปกรณ์ควบคุมกลาง

- ดี
- ปานกลาง
- ค่อนข้างแย่
- แย่

※ ตารางดัชนีคุณภาพอากาศ (ตามมาตรฐาน LG)

ประเภทฝุ่นละออง	ดี	ปานกลาง	ค่อนข้างแย่	แย่
PM10 (μg/m³)	0 ~ 54	55~ 154	155 ~ 254	255 ~
PM2.5 (μg/m³)	0 ~ 12	13 ~ 35	36 ~ 55	56 ~
PM1.0 (μg/m³)	0 ~ 12	13 ~ 35	36 ~ 55	56 ~

ผลิตภัณฑ์รุ่นมาตรฐาน

* มีรีโมตควบคุมแบบไร้สายรวมอยู่ในชุดผลิตภัณฑ์

รายละเอียดสินค้า				36K	48K
อุปกรณ์จ่ายไฟฟ้า			V, Ø, Hz	220-240, 1, 50/60	220-240, 1, 50/60
ประสิทธิภาพการทำความเย็น	Btu/h	สูงสุด / เฉลี่ย / ต่ำสุด		40,000 / 36,700 / 12,980	48,950 / 47,100 / 13,800
	kW	สูงสุด / เฉลี่ย / ต่ำสุด		11.71 / 10.76 / 3.8	14.33 / 13.80 / 4.05
กำลังไฟฟ้าเข้า	เฉลี่ย		kW	2.97	4.71
ขนาดกระแสไฟฟ้า	เฉลี่ย		A	14.1	21.6
SEER			BTU/W.h	19.28 ★★	17.03 ★

* ผลการทดสอบค่าประสิทธิภาพการใช้พลังงานของเครื่องปรับอากาศตามฤดูกาล จากการทดสอบโดยการไฟฟ้าฝ่ายผลิตแห่งประเทศไทย (EGAT)

คอยล์เย็น				ZTNQ36GYLA0	ZTNQ48GYLA0
อุปกรณ์จ่ายไฟฟ้า			V, Ø, Hz	220-240, 1, 50/60	220-240, 1, 50/60
ขนาด	ผลิตภัณฑ์	กว้าง×สูง×ลึก	มม.	1,050 x 330 x 1,050	1,050 x 330 x 1,050
	รวมบรรจุภัณฑ์	กว้าง×สูง×ลึก	มม.	1,137 x 395 x 1,132	1,137 x 395 x 1,132
น้ำหนัก	ผลิตภัณฑ์		กก.	30.0	30.0
	รวมบรรจุภัณฑ์		กก.	38.6	38.6
ประเภทพัดลม				พัดลม 3D Turbo	พัดลม 3D Turbo
อัตราการไหลของอากาศ		SH / H / M / L	ลบ.ม./นาที	- / 25.0 / 21.0 / 19.0	- / 29.0 / 25.0 / 21.0
มอเตอร์พัดลม	ชนิด			BLDC	BLDC
	กำลังมอเตอร์		วัตต์×จำนวน	136 x 1	136 x 1
ระดับเสียง	ทำความเย็น	SH / H / M / L	dB(A)	- / 44 / 40 / 38	- / 47 / 44 / 40
ขนาดท่อ	น้ำยา (O.D.)		มม. (นิ้ว)	ø9.52 (3/8)	ø9.52 (3/8)
	ก๊าซ (O.D.)		มม. (นิ้ว)	ø15.88 (5/8)	ø15.88 (5/8)
	ท่อระบายน้ำ	(O.D. / I.D.)	มม.	Ø32 (1-1/4) / Ø25 (31/32)	Ø32 (1-1/4) /Ø25 (31/32)

* ต้องการชุดอุปกรณ์ฟอกอากาศ (PTAHYP0) และรีโมตควบคุมแบบมีสาย (PREMTB100) เพื่อใช้งานฟังก์ชั่นฟอกอากาศตามเงื่อนไขการใช้งาน

คอยล์ร้อน				ZTUQ36GYLA0	ZTUQ48GYLA0
อุปกรณ์จ่ายไฟฟ้า			V, Ø, Hz	220-240, 1, 50/60	220-240, 1, 50/60
ขนาด		กว้าง×สูง×ลึก	มม.	950 x 834 x 330	950 x 834 x 330
น้ำหนักสุทธิ			กก.	59.5	59.5
คอมเพรสเซอร์	ชนิด		-	โรตารี่คู่	โรตารี่คู่
	ชนิดมอเตอร์		-	BLDC	BLDC
	กำลังมอเตอร์		วัตต์×จำนวน	4,000 x 1	4,000 x 1
สารทำความเย็น	ชนิด		-	R32	R32
	ระยะท่อที่ต้องเติมน้ำยา		เมตร	15	15
	ปริมาณน้ำยาที่ต้องเติม		กรัม/เมตร	40	40
พัดลม	ชนิด		-	พัดลม Axial	พัดลม Axial
	อัตราการไหลของอากาศ		ลบ.ม./นาที × จำนวน	60 X 1	60 X 1
มอเตอร์พัดลม	ชนิด			BLDC	BLDC
	กำลังมอเตอร์		วัตต์×จำนวน	124.0 X 1	124.0 X 1
ระดับเสียง	ทำความเย็น	เฉลี่ย	dB(A)	55	55
ขนาดท่อ	น้ำยา (O.D.)	Ø รอบนอก	มม. (นิ้ว)	ø9.52 (3/8)	ø9.52 (3/8)
	ก๊าซ (O.D.)	Ø รอบนอก	มม. (นิ้ว)	ø15.88 (5/8)	ø15.88 (5/8)
ความยาวท่อ		ต่ำสุด / สูงสุด	ม.	5 / 50	5 / 50
ความต่างระดับการติดตั้งสูงสุด	คอยล์ร้อน ~ คอยล์เย็น	สูงสุด	ม.	30	30

[รุ่นมาตรฐาน] ZTNQ36GYLA0 / ZTNQ48GYLA0

(หน่วย : มม.)

	ชื่อส่วนประกอบ
1	ช่องเชื่อมต่อท่อก๊าซ
2	ช่องเชื่อมต่อท่อสารทำความเย็น
3	ช่องเชื่อมต่อท่อระบายน้ำ
4	ช่องดูดอากาศ
5	ช่องกระจายลม
6	ส่วนประกอบหน้ากากครอบ
7	ท่อย่นน้ำทิ้ง
8	ช่องเดินสายไฟฟ้าและสายสัญญาณ
9	ช่องเดินสายเชื่อมต่อรีโมทควบคุม

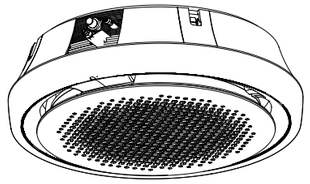

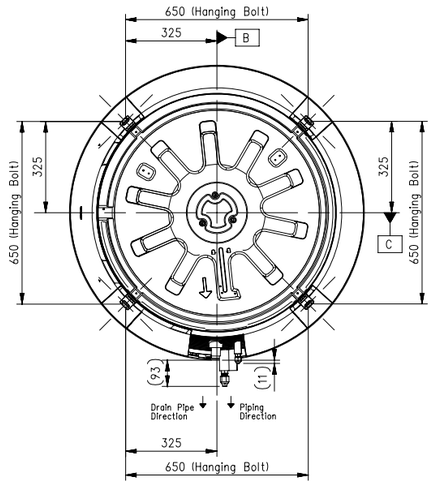

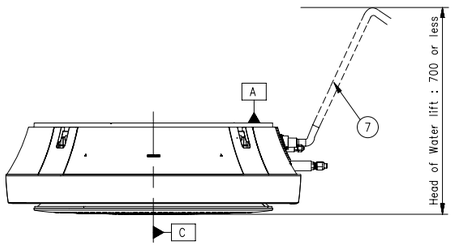

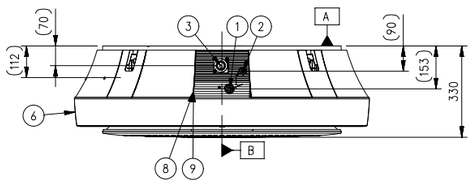

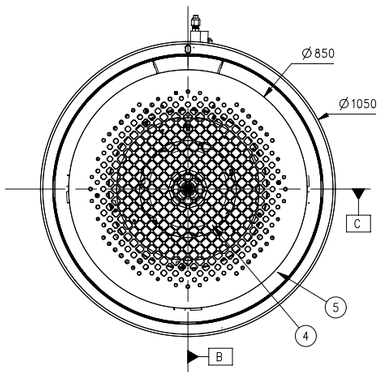

NOTE

เครื่องปรับอากาศ แบบตั้งพื้น

ดีไซน์สวยทันสมัย

เครื่องปรับอากาศ LG แบบตั้งพื้นรุ่นใหม่เหมาะสำหรับการตกแต่งภายสไตล์โมเดิร์นในสำนักงานหรือร้านอาหารของคุณ

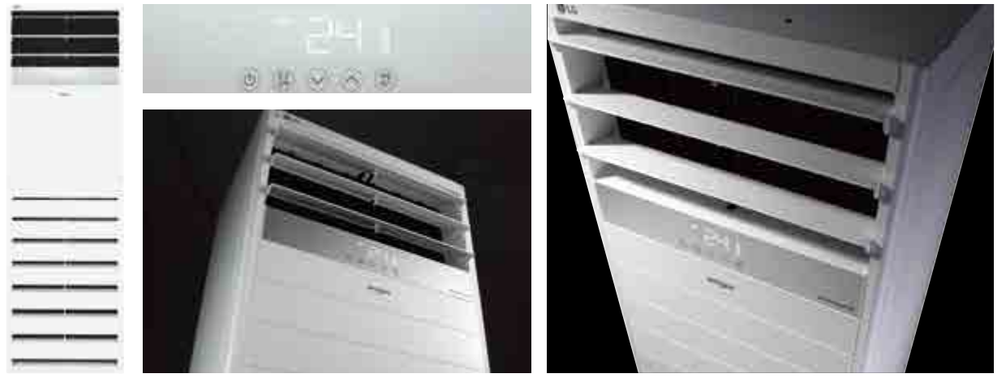

กระจายความเย็นอย่างทั่วถึง

เครื่องปรับอากาศ LG แบบตั้งพื้นรุ่นใหม่สามารถทำความเย็นในพื้นที่ขนาดใหญ่ได้อย่างมีประสิทธิภาพ ด้วยความสามารถในการทำความเย็นที่ทรงพลัง ด้วยความเร็วลมและปริมาตรอากาศที่ทรงพลังช่วยให้เครื่องปรับอากาศสามารถกระจายลมเย็นได้ไกลได้ถึง 20 ม.

บานสวิงอัตโนมัติ 4 ทิศทาง

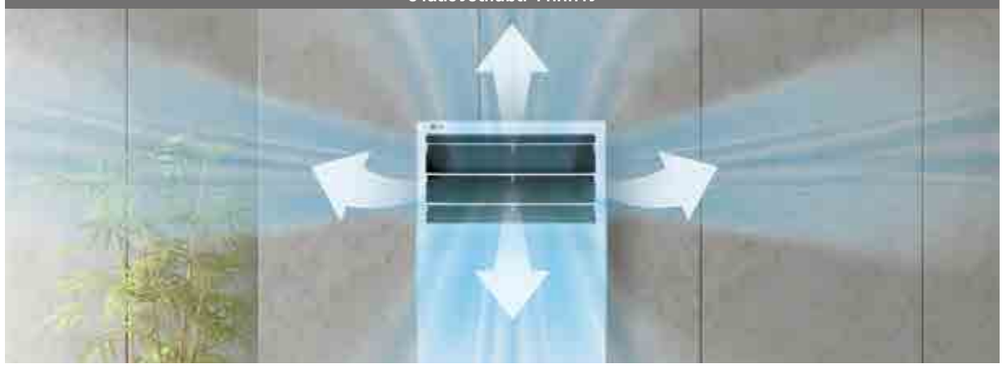

ประสิทธิภาพในการทำความเย็นชั้นยอด

ฟังก์ชั่น Power Cooling จะปรับองศาการกระจายลมอย่างเหมาะสม ช่วยรับประกันประสิทธิภาพในการทำความเย็นที่เร็วและมีสมรรถภาพมากขึ้น

ทำความเย็นง่าย ๆ ด้วยโหมด Power Cooling

※ รูปลักษณ์ของผลิตภัณฑ์จริงอาจแตกต่างจากภาพตัวอย่างด้านบน

กระจายลมเย็นอย่างทรงพลังและทั่วถึง

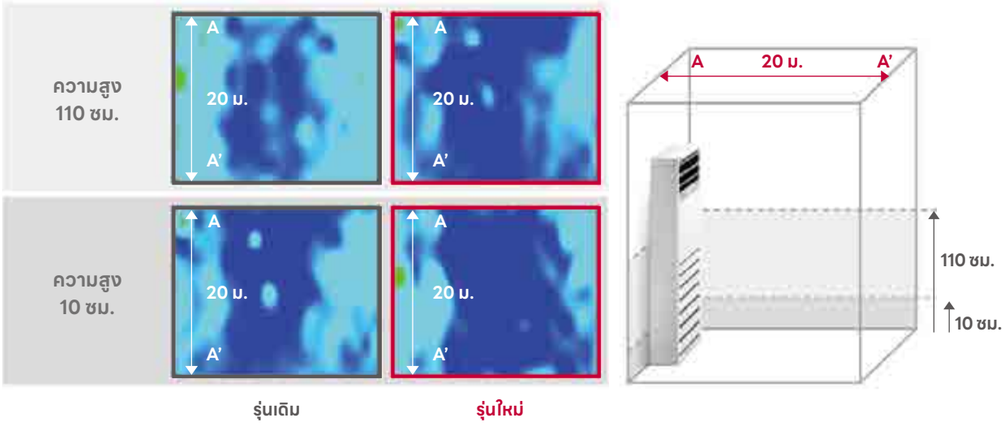

※ อุณหภูมิในอาคาร : 33°C → 24°C / อุณหภูมินอกอาคาร : 46°C

ผลิตภัณฑ์รุ่นมาตรฐาน

* มีรีโมตควบคุมแบบไร้สายรวมอยู่ในชุดผลิตภัณฑ์

รายละเอียดสินค้า				36K	36K
อุปกรณ์จ่ายไฟฟ้า			V, Ø, Hz	220-240, 1, 50/60	380-415, 3, 50/60
ประสิทธิภาพการทำความเย็น	Btu/h	สูงสุด / เฉลี่ย / ต่ำสุด		40,000 / 37,200 / 10,800	40,000 / 37,200 / 10,800
	kW	สูงสุด / เฉลี่ย / ต่ำสุด		11.71 / 10.90 / 3.15	11.71 / 10.90 / 3.15
กำลังไฟฟ้าเข้า	เฉลี่ย		kW	3.55	3.51
ขนาดกระแสไฟฟ้า	เฉลี่ย		A	16.0	4.9
SEER			BTU/W.h	16.15	16.15

* ผลการทดสอบค่าประสิทธิภาพการใช้พลังงานของเครื่องปรับอากาศตามฤดูกาล จากการทดสอบโดยการไฟฟ้าฝ่ายผลิตแห่งประเทศไทย (EGAT)

คอยล์เย็น				ZPNQ36GR5A0	ZPNQ36GR5A0
อุปกรณ์จ่ายไฟฟ้า			V, Ø, Hz	220-240, 1, 50/60	220-240, 1, 50/60
ขนาด	ผลิตภัณฑ์	กว้าง×สูง×ลึก	มม.	590 x 1,840 x 300	590 x 1,840 x 300
	รวมบรรจุภัณฑ์	กว้าง×สูง×ลึก	มม.	680 x 1,925 x 395	680 x 1,925 x 395
น้ำหนัก	ผลิตภัณฑ์		กก.	36	36
	รวมบรรจุภัณฑ์		กก.	43	43
ประเภทพัดลม				พัดลม Turbo	พัดลม Turbo
อัตราการไหลของอากาศ		SH / H / M / L	ลบ.ม./นาที	23.5 / 19.0 / 17.0 / 14.0	23.5 / 19.0 / 17.0 / 14.0
มอเตอร์พัดลม	ชนิด			BLDC	BLDC
	กำลังมอเตอร์		วัตต์×จำนวน	104 x 1	104 x 1
ระดับเสียง	ทำความเย็น	SH / H / M / L	dB(A)	52 / 47 / 44 / 41	52 / 47 / 44 / 41
ขนาดท่อ	น้ำยา (O.D.)		มม. (นิ้ว)	ø9.52 (3/8)	ø9.52 (3/8)
	ก๊าซ (O.D.)		มม. (นิ้ว)	ø15.88 (5/8)	ø15.88 (5/8)
	ท่อระบายน้ำ	(O.D. / I.D.)	มม.	ø20 , ø17 / ø12.2	ø20 , ø17 / ø12.2

คอยล์ร้อน				ZPUQ36GR5A0	ZPUQ36LR5A0
อุปกรณ์จ่ายไฟฟ้า			V, Ø, Hz	220-240, 1, 50/60	380-415, 3, 50/60
ขนาด		กว้าง×สูง×ลึก	มม.	950 x 834 x 330	950 x 834 x 330
น้ำหนักสุทธิ			กก.	59.5	60.8
คอมเพรสเซอร์	ชนิด		-	โรตารี่คู่	โรตารี่คู่
	ชนิดมอเตอร์		-	BLDC	BLDC
	กำลังมอเตอร์		วัตต์×จำนวน	4,000 x 1	4,000 x 1
สารทำความเย็น	ชนิด		-	R32	R32
	ระยะท่อที่ต้องเติมน้ำยา		เมตร	15	15
	ปริมาณน้ำยาที่ต้องเติม		กรัม/เมตร	40	40
พัดลม	ชนิด		-	พัดลม Axial	พัดลม Axial
	อัตราการไหลของอากาศ		ลบ.ม./นาที × จำนวน	60 X 1	60 x 1
มอเตอร์พัดลม	ชนิด			BLDC	BLDC
	กำลังมอเตอร์		วัตต์×จำนวน	124.0 X 1	124.0 x 1
ระดับเสียง	ทำความเย็น	เฉลี่ย	dB(A)	55	55
ขนาดท่อ	น้ำยา (O.D.)	Ø รอบนอก	มม. (นิ้ว)	ø9.52 (3/8)	ø9.52 (3/8)
	ก๊าซ (O.D.)	Ø รอบนอก	มม. (นิ้ว)	ø15.88 (5/8)	ø15.88 (5/8)
ความยาวท่อ		ต่ำสุด / สูงสุด	ม.	5 / 50	5 / 50
ความต่างระดับการติดตั้งสูงสุด	คอยล์ร้อน ~ คอยล์เย็น	สูงสุด	ม.	30	30

เครื่องปรับอากาศแบบตั้งพื้น

ผลิตภัณฑ์รุ่นมาตรฐาน

* มีรีโมตควบคุมแบบไร้สายรวมอยู่ในชุดผลิตภัณฑ์

รายละเอียดสินค้า				48K	48K
อุปกรณ์จ่ายไฟฟ้า			V, Ø, Hz	220-240, 1, 50/60	380-415, 3, 50/60
ประสิทธิภาพการทำความเย็น	Btu/h	สูงสุด / เฉลี่ย / ต่ำสุด		48,950 / 47,800 / 13,800	48,950 / 47,800 / 13,800
	kW	สูงสุด / เฉลี่ย / ต่ำสุด		14.33 / 14.01 / 4.05	14.33 / 14.01 / 4.05
กำลังไฟฟ้าเข้า	เฉลี่ย		kW	4.65	4.58
ขนาดกระแสไฟฟ้า	เฉลี่ย		A	21.9	6.7
SEER			BTU/W.h	16.02	16.02

* ผลการทดสอบค่าประสิทธิภาพการใช้พลังงานของเครื่องปรับอากาศตามฤดูกาล จากการทดสอบโดยการไฟฟ้าฝ่ายผลิตแห่งประเทศไทย (EGAT)

คอยล์เย็น				ZPNQ48GT3A0	ZPNQ48GT3A0
อุปกรณ์จ่ายไฟฟ้า			V, Ø, Hz	220-240, 1, 50/60	220-240, 1, 50/60
ขนาด	ผลิตภัณฑ์	กว้าง×สูง×ลึก	มม.	590 x 1,840 x 440	590 x 1,840 x 440
	รวมบรรจุภัณฑ์	กว้าง×สูง×ลึก	มม.	681 x 1,927 x 521	681 x 1,927 x 521
น้ำหนัก	ผลิตภัณฑ์		กก.	49	49
	รวมบรรจุภัณฑ์		กก.	57	57
ประเภทพัดลม				พัดลม Sirocco	พัดลม Sirocco
อัตราการไหลของอากาศ		SH / H / M / L	ลบ.ม./นาที	37.0 / 33.0 / 28.0 / 24.0	37.0 / 33.0 / 28.0 / 24.0
มอเตอร์พัดลม	ชนิด			BLDC	BLDC
	กำลังมอเตอร์		วัตต์×จำนวน	224 x 1	224 x 1
ระดับเสียง	ทำความเย็น	SH / H / M / L	dB(A)	- / 51 / 49 / 47	- / 51 / 49 / 47
ขนาดท่อ	น้ำยา (O.D.)		มม. (นิ้ว)	ø9.52 (3/8)	ø9.52 (3/8)
	ก๊าซ (O.D.)		มม. (นิ้ว)	ø15.88 (5/8)	ø15.88 (5/8)
	ท่อระบายน้ำ	(O.D. / I.D.)	มม.	ø20 , ø17 / ø12.2	ø20 , ø17 / ø12.2

คอยล์ร้อน				ZPUQ48GT3A0	ZPUQ48LT3A0
อุปกรณ์จ่ายไฟฟ้า			V, Ø, Hz	220-240, 1, 50/60	380-415, 3, 50/60
ขนาด		กว้าง×สูง×ลึก	มม.	950 x 834 x 330	950 x 834 x 330
น้ำหนักสุทธิ			กก.	59.5	60.8
คอมเพรสเซอร์	ชนิด		-	โรตารี่คู่	โรตารี่คู่
	ชนิดมอเตอร์		-	BLDC	BLDC
	กำลังมอเตอร์		วัตต์×จำนวน	4,000 x 1	4,000 x 1
สารทำความเย็น	ชนิด		-	R32	R32
	ระยะท่อที่ต้องเติมน้ำยา		เมตร	15	15
	ปริมาณน้ำยาที่ต้องเติม		กรัม/เมตร	40	40
พัดลม	ชนิด		-	พัดลม Axial	พัดลม Axial
	อัตราการไหลของอากาศ		ลบ.ม./นาที × จำนวน	60 X 1	60 x 1
มอเตอร์พัดลม	ชนิด			BLDC	BLDC
	กำลังมอเตอร์		วัตต์×จำนวน	124.0 X 1	124.0 x 1
ระดับเสียง	ทำความเย็น	เฉลี่ย	dB(A)	55	55
ขนาดท่อ	น้ำยา (O.D.)	Ø รอบนอก	มม. (นิ้ว)	ø9.52 (3/8)	ø9.52 (3/8)
	ก๊าซ (O.D.)	Ø รอบนอก	มม. (นิ้ว)	ø15.88 (5/8)	ø15.88 (5/8)
ความยาวท่อ		ต่ำสุด / สูงสุด	ม.	5 / 50	5 / 50
ความต่างระดับการติดตั้งสูงสุด	คอยล์ร้อน ~ คอยล์เย็น	สูงสุด	ม.	30	30

เครื่องปรับอากาศแบบตั้งพื้น

ผลิตภัณฑ์รุ่นมาตรฐาน

98K R410A

160K, 200K R410A

* มีรีโมตควบคุมแบบไร้สายรวมอยู่ในชุดผลิตภัณฑ์

รายละเอียดสินค้า				98K	160K	200K
อุปกรณ์จ่ายไฟฟ้า			V, Ø, Hz	380-415, 3, 50/60	380-415, 3, 50/60	380-415, 3, 50/60
ประสิทธิภาพการทำความเย็น	Btu/h	สูงสุด / เฉลี่ย / ต่ำสุด		- / 98,000 / 49,000	- / 160,000 / 64,200	- / 200,000 / 79,900
	kW	สูงสุด / เฉลี่ย / ต่ำสุด		- / 28.7 / 14.3	- / 46.9 / 18.8	- / 58.6 / 23.4
กำลังไฟฟ้าเข้า	เฉลี่ย		kW	11.5	16.1	21
ขนาดกระแสไฟฟ้า	เฉลี่ย		A	19.5	22	28.2
EER			w / w	2.50	2.91	2.79

* ผลการทดสอบค่าประสิทธิภาพการใช้พลังงานของเครื่องปรับอากาศตามฤดูกาล จากการทดสอบโดยการไฟฟ้าฝ่ายผลิตแห่งประเทศไทย (EGAT)

คอยล์เย็น				APNQ100LFA0	APNQ150LNA0	APNQ200LNA0
อุปกรณ์จ่ายไฟฟ้า			V, Ø, Hz	220-240, 1, 50/60	220-240, 1, 50/60	220-240, 1, 50/60
ขนาด	ผลิตภัณฑ์	กว้าง×สูง×ลึก	มม.	1,050 × 1,880 × 495	1,558 × 1,920 × 700	1,558 × 1,920 × 700
	รวมบรรจุภัณฑ์	กว้าง×สูง×ลึก	มม.	-	-	-
น้ำหนัก	ผลิตภัณฑ์		กก.	103	237	237
	รวมบรรจุภัณฑ์		กก.	-	-	-
ประเภทพัดลม				พัดลม Sirocco	พัดลม Sirocco	พัดลม Sirocco
อัตราการไหลของอากาศ		SH / H / M / L	ลบ.ม./นาที	68 / 61 / - / 50	- / 120 / - / 95	- / 130 / - / 95
มอเตอร์พัดลม	ชนิด			BLDC	BLDC	BLDC
	กำลังมอเตอร์		วัตต์×จำนวน	900 × 1	750 × 2	750 × 2
ระดับเสียง	ทำความเย็น	SH / H / M / L	dB(A)	58 / 55 / - / 51	- / 64 / - / 57	- / 65 / - / 57
ขนาดท่อ	น้ำยา (O.D.)		มม. (นิ้ว)	ø9.52 (3/8)	ø15.88 (5/8)	ø15.88 (5/8)
	ก๊าซ (O.D.)		มม. (นิ้ว)	ø22.2 (7/8)	ø28.58 (1-1/8)	ø28.58 (1-1/8)
	ท่อระบายน้ำ	(O.D. / I.D.)	มม.	ø32 / ø25	ø21.0 / ø17.0	ø21.0 / ø17.0

คอยล์ร้อน				APUQ100LFA0	APUQ150LNA0	APUQ200LNA0
อุปกรณ์จ่ายไฟฟ้า			V, Ø, Hz	380-415, 3, 50/60	380-415, 3, 50/60	380-415, 3, 50/60
ขนาด		กว้าง×สูง×ลึก	มม.	1,090 × 1,625 × 380	1,240 × 1,680 × 760	1,240 × 1,680 × 760
น้ำหนักสุทธิ			กก.	143	270	270
คอมเพรสเซอร์	ชนิด		-	Scroll	Hermetic Motor	Hermetic Motor
	ชนิดมอเตอร์		-	BLDC	BLDC	BLDC
	กำลังมอเตอร์		วัตต์×จำนวน	4,241 x 1	4,200 x 2	4,200 x 2
สารทำความเย็น	ชนิด		-	R410A	R410A	R410A
	ระยะท่อที่ต้องเติมน้ำยา		เมตร.	5	5	5
	ปริมาณน้ำยาที่ต้องเติม		กรัม/เมตร	61	150	150
พัดลม	ชนิด		-	Propeller	Propeller	Propeller
	อัตราการไหลของอากาศ		ลบ.ม./นาที × จำนวน	190 x 2	290	290
มอเตอร์พัดลม	ชนิด			BLDC	BLDC	BLDC
	กำลังมอเตอร์		วัตต์×จำนวน	250 x 2	900 x 2	900 x 2
ระดับเสียง	ทำความเย็น	เฉลี่ย	dB(A)	60	64	65
ขนาดท่อ	น้ำยา (O.D.)	Ø รอบนอก	มม. (นิ้ว)	ø9.52 (3/8)	ø15.88 (5/8)	ø15.88 (5/8)
	ก๊าซ (O.D.)	Ø รอบนอก	มม. (นิ้ว)	ø22.2 (7/8)	ø28.58 (1-1/8)	ø28.58 (1-1/8)
ความยาวท่อ		ต่ำสุด / สูงสุด	ม.	5 / 50	- / 50	- / 50
ความต่างระดับการติดตั้งสูงสุด	คอยล์ร้อน ~ คอยล์เย็น	สูงสุด	ม.	30	30	30

[รุ่นมาตรฐาน] ZPNQ36GR5A0

(หน่วย : มม.)

	ชื่อส่วนประกอบ
1	ช่องดูดอากาศ
2	ช่องกระจายลม
3	ช่องเชื่อมต่อท่อสารทำความเย็น
4	ช่องเชื่อมต่อสายไฟฟ้า
5	ช่องเชื่อมต่อท่อน้ำทิ้ง
6	อุปกรณ์รับสัญญาณจากรีโมทควบคุม

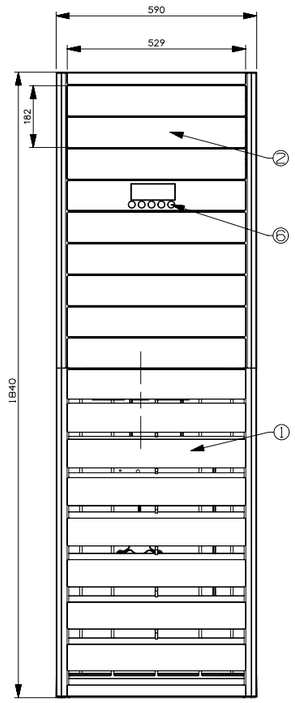

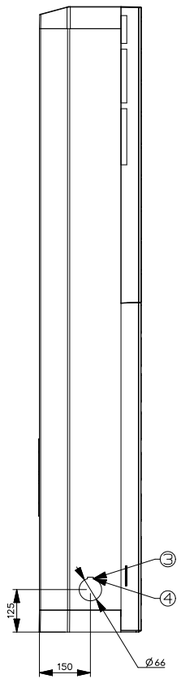

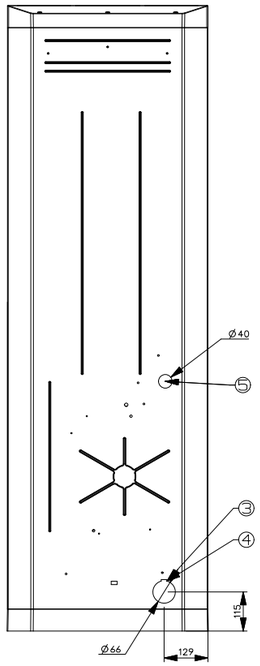

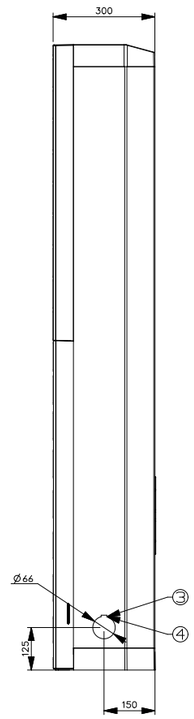

[รุ่นมาตรฐาน] ZPNQ48GT3A0

(หน่วย : มม.)

	ชื่อส่วนประกอบ
1	ช่องดูดอากาศ
2	ช่องกระจายลม
3	ช่องเชื่อมต่อท่อสารทำความเย็น
4	ช่องเชื่อมต่อสายไฟฟ้า
5	ช่องเชื่อมต่อท่อน้ำทิ้ง
6	อุปกรณ์รับสัญญาณจากรีโมทควบคุม

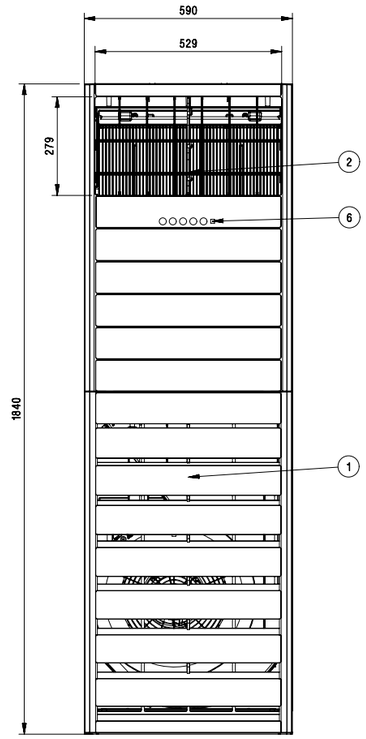

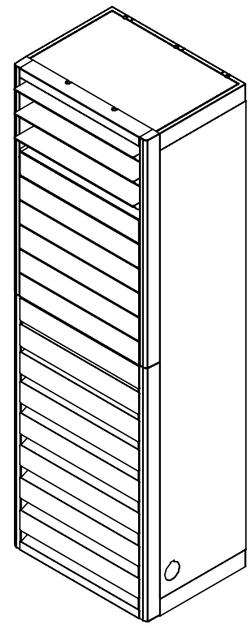

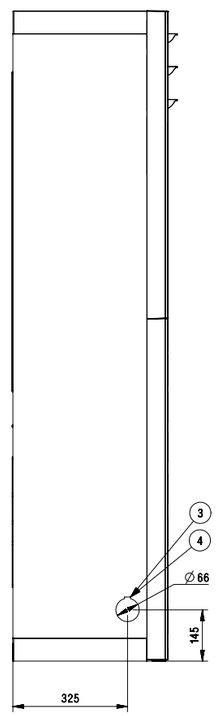

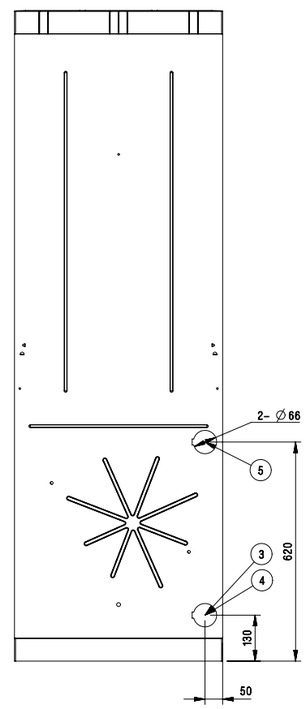

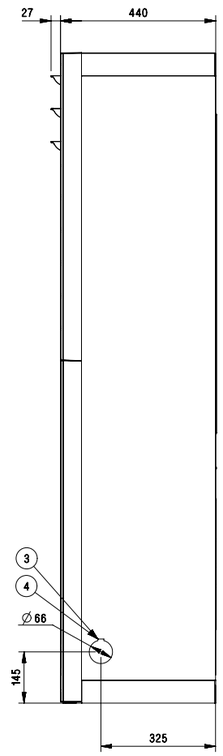

[รุ่นมาตรฐาน] APNQ100LFA0

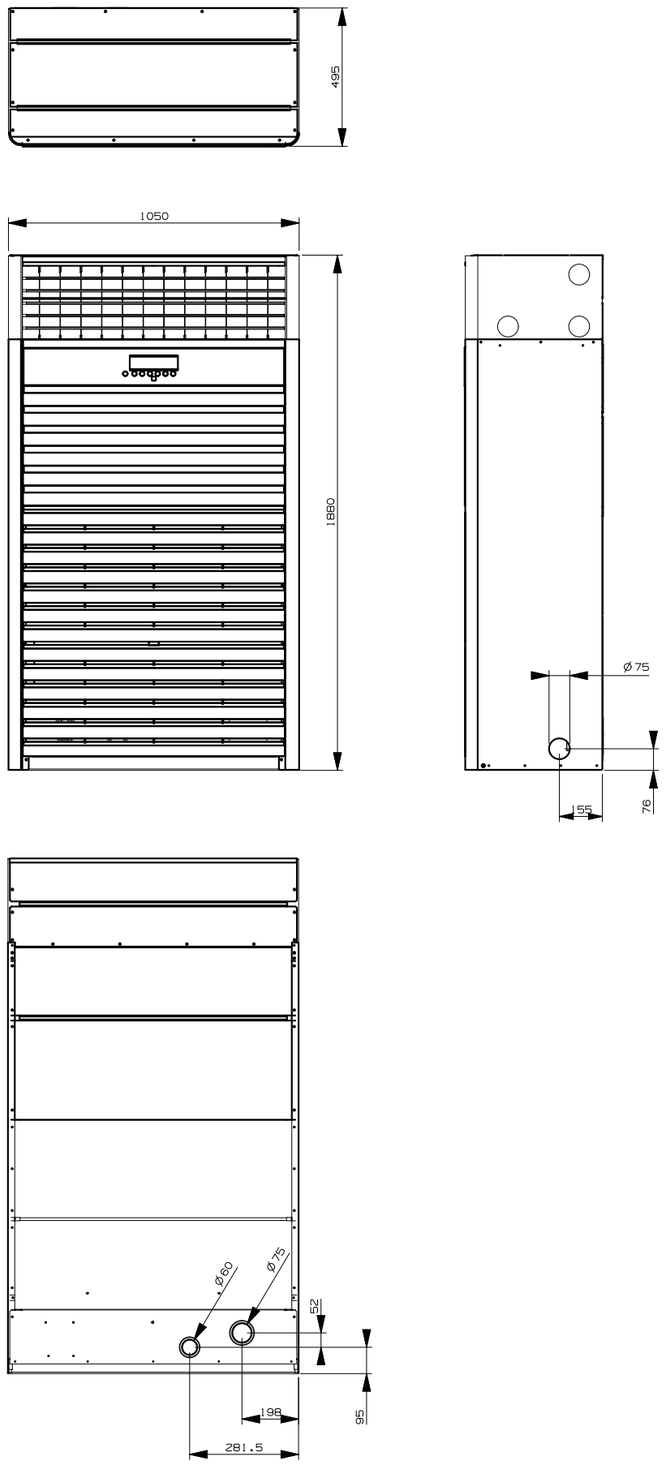

[รุ่นมาตรฐาน] APNQ150LNA0 / APNQ200LNA0

(หน่วย : มม.)

	ชื่อส่วนประกอบ
1	ช่องเชื่อมต่อท่อก๊าซ
2	ช่องเชื่อมต่อท่อสารทำความเย็น
3	ช่องระบายน้ำทิ้ง
4	ช่องดูดอากาศ
5	ช่องกระจายลม

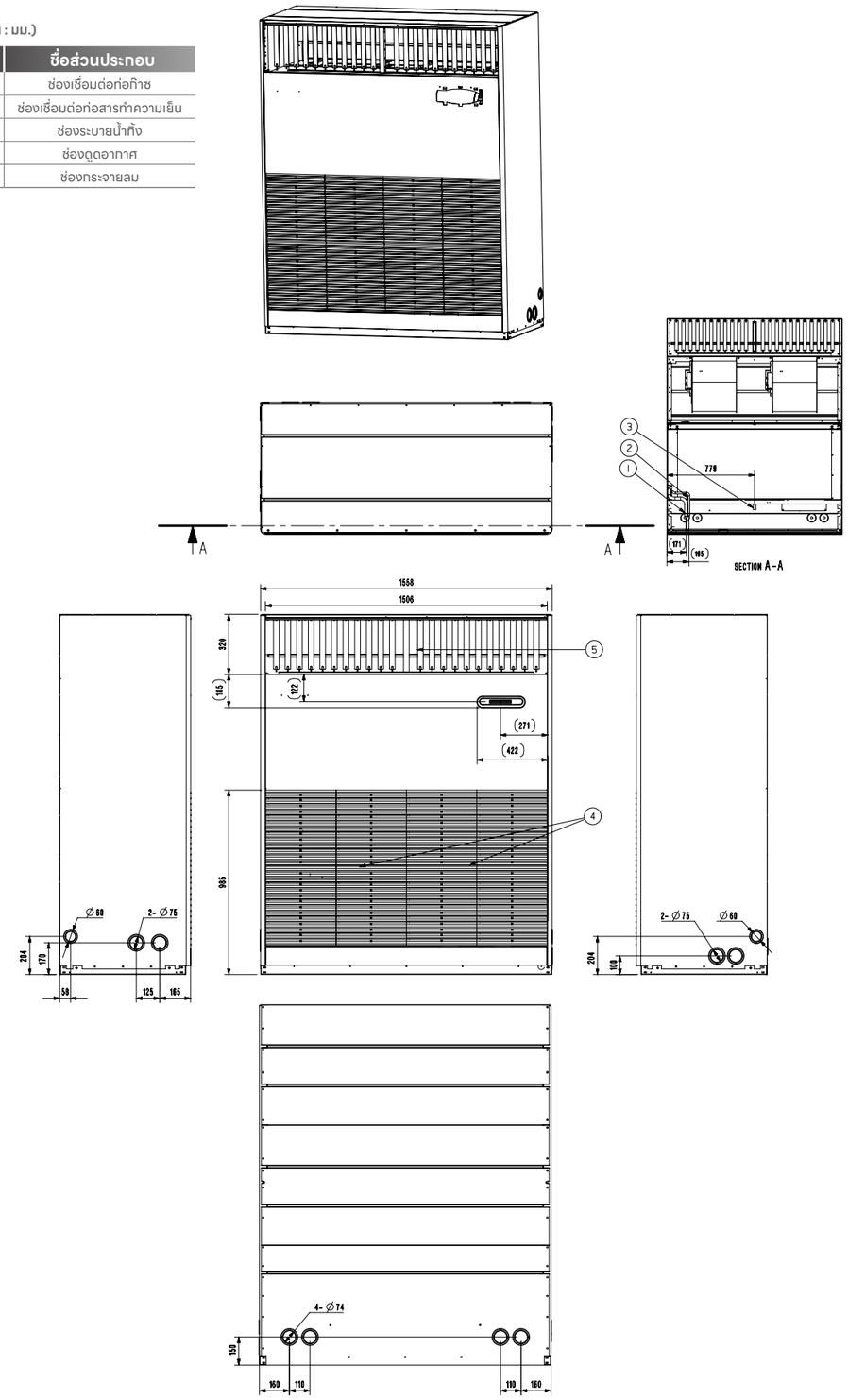

เครื่องปรับอากาศแบบตั้งพื้น

เครื่องปรับอากาศแบบท่อลมฝังฝ้า

การควบคุมความดันสถิตภายนอก (ESP)

ผู้ใช้งานสามารถกำหนดปริมาณลมได้ง่าย ๆ ผ่านรีโมทคอนโทรลโดยใช้ฟังก์ชันควบคุม ESP โดยมอเตอร์ BLDC จะทำหน้าที่ควบคุมความเร็วพัดลมและปริมาณลมโดยไม่ต้องพึ่งพาอุปกรณ์เสริม

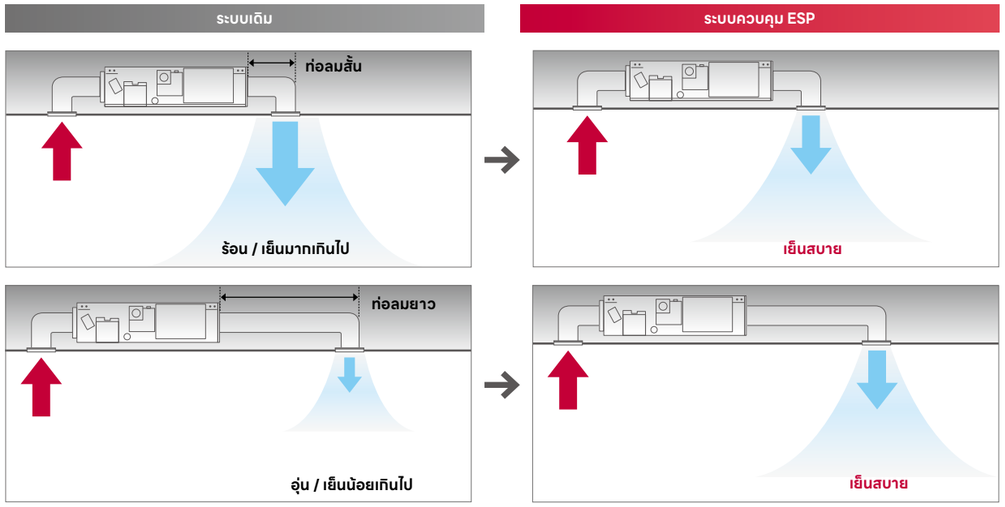

ควบคุมด้วยเซ็นเซอร์วัดอุณหภูมิแบบคู่

อุณหภูมิภายในอาคารจะถูกตรวจสอบโดยเซ็นเซอร์วัดอุณหภูมิในรีโมทควบคุมและคอยล์เย็น เนื่องจากอุณหภูมิอากาศบริเวณเพดานและบริเวณพื้นห้องอาจแตกต่างกันมาก การใช้เซ็นเซอร์วัดอุณหภูมิคู่กันทั้ง 2 จุดจึงช่วยให้ระบบปรับอากาศสามารถปรับอุณหภูมิอากาศภายในอาคารให้เย็นสบายได้อย่างมีประสิทธิภาพยิ่งขึ้น

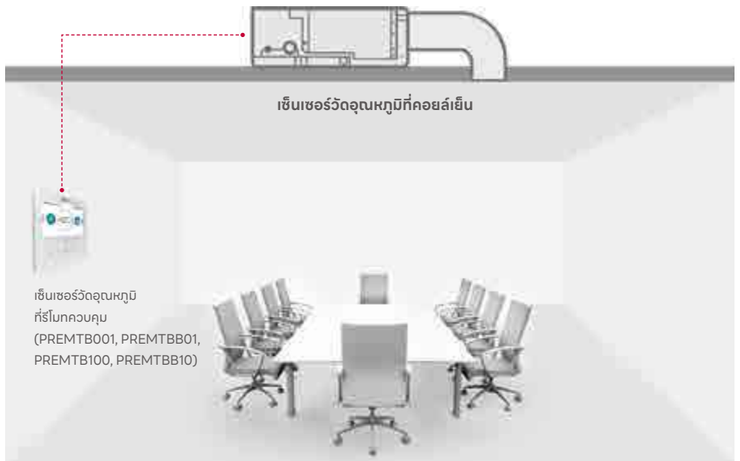

เปรียบเทียบอุณหภูมิที่ตรวจจับได้จาก ตำแหน่งที่ต่างกัน และเลือกปรับอุณหภูมิ ให้เหมาะสมที่สุดสำหรับผู้ใช้โดยอัตโนมัติ

ง่ายต่อการบำรุงรักษา

ผู้ใช้งานสามารถทำการบำรุงรักษาได้โดยไม่จำเป็นต้องถอดฝาครอบของเครื่องปรับอากาศทั้งหมด เนื่องจากฝาครอบถูกแบ่งออกเป็น 2 ส่วน โดยส่วนหนึ่งเป็นฝาครอบ สำหรับอุปกรณ์แลกเปลี่ยนความร้อนและอีกส่วนหนึ่งเป็นฝาครอบสำหรับพัดลม/มอเตอร์ ผู้ใช้งานจึงสามารถถอดและประกอบแผ่นกรองในพื้นที่จำกัดได้อย่างง่ายดาย

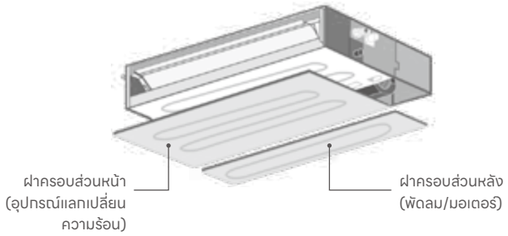

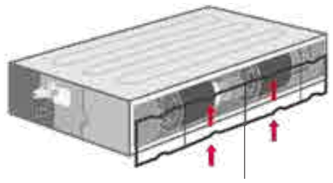

ติดตั้งได้แม้พื้นที่จำกัด (ผลิตภัณฑ์แบบท่อลมแรงดันสถิตต่ำ)

ด้วยเครื่องปรับอากาศแบบท่อลมแรงดันสถิตต่ำระบบ Inverter คุณจึงสามารถเลือกใช้งานช่องลมเข้าด้านท้ายหรือด้านใต้เครื่องได้ตามข้อจำกัดของพื้นที่ติดตั้ง

ผลิตภัณฑ์รุ่นก่อน

รับลมเข้าด้านท้ายเครื่องเท่านั้น

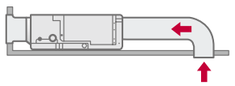

ผลิตภัณฑ์แบบท่อลมแรงดันสถิตต่ำ

รับลมเข้าได้ทั้งด้านท้ายและด้านใต้เครื่อง

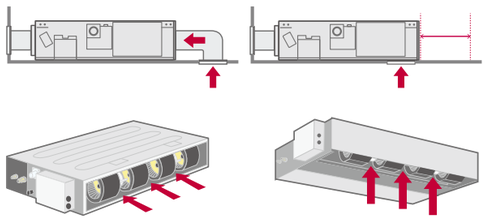

[แรงดันต่ำ]

* มีรีโมตควบคุมแบบมีสายรวมอยู่ในชุดผลิตภัณฑ์

รายละเอียดสินค้า				12K	18K	24K
อุปกรณ์จ่ายไฟฟ้า			V, Ø, Hz	220-240, 1, 50/60	220-240, 1, 50/60	220-240, 1, 50/60
ประสิทธิภาพการทำความเย็น	Btu/h	สูงสุด / เฉลี่ย / ต่ำสุด		13,200 / 12,500 / 4,960	20,500 / 18,300 / 4,800	27,000 / 24,600 / 6,480
	kW	สูงสุด / เฉลี่ย / ต่ำสุด		3.87 / 3.66 / 1.45	6.01 / 5.36 / 1.4	7.91 / 7.21 / 1.9
กำลังไฟฟ้าเข้า	เฉลี่ย		kW	1.01	1.62	2.12
ขนาดกระแสไฟฟ้า	เฉลี่ย		A	4.68	7.5	9.4
SEER			BTU/W.h	18.94 ★	17.91 ★	17.08

* ผลการทดสอบค่าประสิทธิภาพการใช้พลังงานของเครื่องปรับอากาศตามฤดูกาล จากการทดสอบโดยการไฟฟ้าฝ่ายผลิตแห่งประเทศไทย (EGAT)

คอยล์เย็น				ZBNQ12GL2A0	ZBNQ18GL2A0	ZBNQ24GL3A0
อุปกรณ์จ่ายไฟฟ้า			V, Ø, Hz	220-240, 1, 50/60	220-240, 1, 50/60	220-240, 1, 50/60
ขนาด	ผลิตภัณฑ์	กว้าง×สูง×ลึก	มม.	900 x 190 x 700	900 x 190 x 700	1,100 x 190 x 700
	รวมบรรจุภัณฑ์	กว้าง×สูง×ลึก	มม.	1,062 x 255 x 781	1,062 x 255 x 781	1,262 x 255 x 781
น้ำหนัก	ผลิตภัณฑ์		กก.	23.0	23.0	27.0
	รวมบรรจุภัณฑ์		กก.	28.0	28.0	31.0
ประเภทพัดลม				พัดลม Sirocco	พัดลม Sirocco	พัดลม Sirocco
อัตราการไหลของอากาศ		SH / H / M / L	ลบ.ม./นาที	- / 10.0 / 8.5 / 7.0	- / 15.0 / 12.5 / 10.0	- / 20.0 / 16.0 / 12.0
แรงดันสถิตภายนอก			Pa	20	40	40
มอเตอร์พัดลม	ชนิด			BLDC	BLDC	BLDC
	กำลังมอเตอร์		วัตต์×จำนวน	19 + 5 x 2	19 + 5 x 2	19 x 2
ระดับเสียง	ทำความเย็น	SH / H / M / L	dB(A)	- / 31 / 28 / 27	- / 36 / 34 / 31	- / 39 / 35 / 32
ขนาดท่อ	น้ำยา (O.D.)		มม. (นิ้ว)	ø6.35 (1/4)	ø6.35 (1/4)	ø9.52 (3/8)
	ก๊าซ (O.D.)		มม. (นิ้ว)	ø9.52 (3/8)	ø12.7 (1/2)	ø15.88 (5/8)
	ท่อระบายน้ำ	(O.D. / I.D.)	มม.	ø32.0 / ø25.0	ø32.0 / ø25.0	ø32.0 / ø25.0

คอยล์ร้อน				ZBUQ12GL2A0	ZBUQ18GL2A0	ZBUQ24GL3A0
อุปกรณ์จ่ายไฟฟ้า			V, Ø, Hz	220-240, 1, 50/60	220-240, 1, 50/60	220-240, 1, 50/60
ขนาด		กว้าง×สูง×ลึก	มม.	717 x 483 x 230	770 x 545 x 288	870 x 650 x 330
น้ำหนักสุทธิ			กก.	24.2	30.9	41.5
คอมเพรสเซอร์	ชนิด		-	โรตารี่คู่	โรตารี่คู่	โรตารี่คู่
	ชนิดมอเตอร์		-	BLDC	BLDC	BLDC
	กำลังมอเตอร์		วัตต์×จำนวน	900 x 1	1,500 x 1	1,500 x 1
สารทำความเย็น	ชนิด		-	R32	R32	R32
	ระยะท่อที่ต้องเติมน้ำยา		เมตร	15	15	15
	ปริมาณน้ำยาที่ต้องเติม		กรัม/เมตร	15	15	30
พัดลม	ชนิด		-	พัดลม Axial	พัดลม Axial	พัดลม Axial
	อัตราการไหลของอากาศ		ลบ.ม./นาที × จำนวน	28 x 1	50 x 1	50 x 1
มอเตอร์พัดลม	ชนิด			BLDC	BLDC	BLDC
	กำลังมอเตอร์		วัตต์×จำนวน	43.0 x 1	43.0 x 1	85.0 x 1
ระดับเสียง	ทำความเย็น	เฉลี่ย	dB(A)	47	51	53
ขนาดท่อ	น้ำยา (O.D.)	Ø รอบนอก	มม. (นิ้ว)	ø6.35 (1/4)	ø6.35 (1/4)	ø9.52 (3/8)
	ก๊าซ (O.D.)	Ø รอบนอก	มม. (นิ้ว)	ø9.52 (3/8)	ø12.7 (1/2)	ø15.88 (5/8)
ความยาวท่อ		ต่ำสุด / สูงสุด	ม.	5 / 30	5 / 30	5 / 50
ความต่างระดับการติดตั้งสูงสุด	คอยล์ร้อน ~ คอยล์เย็น	สูงสุด	ม.	15	20	30

เครื่องปรับอากาศแบบท่อลมฝังฝ้า

[แรงดันปานกลาง/สูง]

* มีรีโมตควบคุมแบบมีสายรวมอยู่ในชุดผลิตภัณฑ์

รายละเอียดสินค้า				36K	36K
อุปกรณ์จ่ายไฟฟ้า			V, Ø, Hz	220-240, 1, 50/60	380-415, 3, 50/60
ประสิทธิภาพการทำความเย็น	Btu/h	สูงสุด / เฉลี่ย / ต่ำสุด		40,000 / 36,200 / 10,800	40,000 / 36,200 / 10,800
	kW	สูงสุด / เฉลี่ย / ต่ำสุด		11.71 / 10.61 / 3.15	11.71 / 10.61 / 3.15
กำลังไฟฟ้าเข้า	เฉลี่ย		kW	3.01	3.00
ขนาดกระแสไฟฟ้า	เฉลี่ย		A	13.4	4.1
SEER			BTU/W.h	18.97 ★	18.97 ★

* ผลการทดสอบค่าประสิทธิภาพการใช้พลังงานของเครื่องปรับอากาศตามฤดูกาล จากการทดสอบโดยการไฟฟ้าฝ่ายผลิตแห่งประเทศไทย (EGAT)

คอยล์เย็น				ZBNQ36GM3A0	ZBNQ36GM3A0
อุปกรณ์จ่ายไฟฟ้า			V, Ø, Hz	220-240, 1, 50/60	220-240, 1, 50/60
ขนาด	ผลิตภัณฑ์	กว้าง×สูง×ลึก	มม.	1,250 x 360 x 700	1,250 x 360 x 700
	รวมบรรจุภัณฑ์	กว้าง×สูง×ลึก	มม.	1,450 x 428 x 773	1,450 x 428 x 773
น้ำหนัก	ผลิตภัณฑ์		กก.	36	36
	รวมบรรจุภัณฑ์		กก.	42.5	42.5
ประเภทพัดลม				พัดลม Sirocco	พัดลม Sirocco
อัตราการไหลของอากาศ		SH / H / M / L	ลบ.ม./นาที	- / 30.0 / 25.0 / 20.0	- / 30.0 / 25.0 / 20.0
แรงดันสถิตภายนอก			Pa	59	59
มอเตอร์พัดลม	ชนิด			BLDC	BLDC
	กำลังมอเตอร์		วัตต์×จำนวน	154 x 1	154 x 1
ระดับเสียง	ทำความเย็น	SH / H / M / L	dB(A)	- / 36 / 33 / 31	- / 36 / 33 / 31
ขนาดท่อ	น้ำยา (O.D.)		มม. (นิ้ว)	ø9.52 (3/8)	ø9.52 (3/8)
	ก๊าซ (O.D.)		มม. (นิ้ว)	ø15.88 (5/8)	ø15.88 (5/8)
	ท่อระบายน้ำ	(O.D. / I.D.)	มม.	ø32.0 (1-1/4) / ø25.0 (31/32)	ø32.0 (1-1/4) / ø25.0 (31/32)

คอยล์ร้อน				ZBUQ36GM3A0	ZBUQ36LM3A0
อุปกรณ์จ่ายไฟฟ้า			V, Ø, Hz	220-240, 1, 50/60	380-415, 3, 50/60
ขนาด		กว้าง×สูง×ลึก	มม.	950 x 834 x 330	950 x 834 x 330
น้ำหนักสุทธิ			กก.	59.5	60.8
คอมเพรสเซอร์	ชนิด		-	โรตารี่คู่	โรตารี่คู่
	ชนิดมอเตอร์		-	BLDC	BLDC
	กำลังมอเตอร์		วัตต์×จำนวน	4,000 x 1	4,000 x 1
สารทำความเย็น	ชนิด		-	R32	R32
	ระยะท่อที่ต้องเติมน้ำยา		เมตร	15	15
	ปริมาณน้ำยาที่ต้องเติม		กรัม/เมตร	40	40
พัดลม	ชนิด		-	พัดลม Axial	พัดลม Axial
	อัตราการไหลของอากาศ		ลบ.ม./นาที × จำนวน	60 X 1	60 x 1
มอเตอร์พัดลม	ชนิด			BLDC	BLDC
	กำลังมอเตอร์		วัตต์×จำนวน	124.0 X 1	124.0 x 1
ระดับเสียง	ทำความเย็น	เฉลี่ย	dB(A)	55	55
ขนาดท่อ	น้ำยา (O.D.)	Ø รอบนอก	มม. (นิ้ว)	ø9.52 (3/8)	ø9.52 (3/8)
	ก๊าซ (O.D.)	Ø รอบนอก	มม. (นิ้ว)	ø15.88 (5/8)	ø15.88 (5/8)
ความยาวท่อ		ต่ำสุด / สูงสุด	ม.	5 / 50	5 / 50
ความต่างระดับการติดตั้งสูงสุด	คอยล์ร้อน ~ คอยล์เย็น	สูงสุด	ม.	30	30

เครื่องปรับอากาศแบบท่อลมฝังฝ้า

[แรงดันปานกลาง/สูง]

* มีรีโมตควบคุมแบบมีสายรวมอยู่ในชุดผลิตภัณฑ์

รายละเอียดสินค้า				48K	48K
อุปกรณ์จ่ายไฟฟ้า			V, Ø, Hz	220-240, 1, 50/60	380-415, 3, 50/60
ประสิทธิภาพการทำความเย็น	Btu/h	สูงสุด / เฉลี่ย / ต่ำสุด		48,950 / 46,900 / 13,800	48,950 / 46,900 / 13,800
	kW	สูงสุด / เฉลี่ย / ต่ำสุด		14.33 / 13.75/ 4.05	14.33 / 13.75/ 4.05
กำลังไฟฟ้าเข้า	เฉลี่ย		kW	4.32	4.34
ขนาดกระแสไฟฟ้า	เฉลี่ย		A	19.6	6
SEER			BTU/W.h	17.50 ★	17.50 ★

* ผลการทดสอบค่าประสิทธิภาพการใช้พลังงานของเครื่องปรับอากาศตามฤดูกาล จากการทดสอบโดยการไฟฟ้าฝ่ายผลิตแห่งประเทศไทย (EGAT)

คอยล์เย็น				ZBNQ48GM3A0	ZBNQ48GM3A0
อุปกรณ์จ่ายไฟฟ้า			V, Ø, Hz	220-240, 1, 50/60	220-240, 1, 50/60
ขนาด	ผลิตภัณฑ์	กว้าง×สูง×ลึก	มม.	1,250 x 360 x 700	1,250 x 360 x 700
	รวมบรรจุภัณฑ์	กว้าง×สูง×ลึก	มม.	1,450 x 428 x 773	1,450 x 428 x 773
น้ำหนัก	ผลิตภัณฑ์		กก.	41	41
	รวมบรรจุภัณฑ์		กก.	47	47
ประเภทพัดลม				พัดลม Sirocco	พัดลม Sirocco
อัตราการไหลของอากาศ		SH / H / M / L	ลบ.ม./นาที	- / 40.0 / 34.0 / 28.0	- / 40.0 / 34.0 / 28.0
แรงดันสถิตภายนอก			Pa	59	59
มอเตอร์พัดลม	ชนิด			BLDC	BLDC
	กำลังมอเตอร์		วัตต์×จำนวน	400 x 1	400 x 1
ระดับเสียง	ทำความเย็น	SH / H / M / L	dB(A)	- / 38 / 36 / 34	- / 38 / 36 / 34
ขนาดท่อ	น้ำยา (O.D.)		มม. (นิ้ว)	ø9.52 (3/8)	ø9.52 (3/8)
	ก๊าซ (O.D.)		มม. (นิ้ว)	ø15.88 (5/8)	ø15.88 (5/8)
	ท่อระบายน้ำ	(O.D. / I.D.)	มม.	ø32.0 (1-1/4) / ø25.0 (31/32)	ø32.0 (1-1/4) / ø25.0 (31/32)

คอยล์ร้อน				ZBUQ48GM3A0	ZBUQ48LM3A0
อุปกรณ์จ่ายไฟฟ้า			V, Ø, Hz	220-240, 1, 50/60	380-415, 3, 50/60
ขนาด		กว้าง×สูง×ลึก	มม.	950 x 834 x 330	950 x 834 x 330
น้ำหนักสุทธิ			กก.	59.5	60.8
คอมเพรสเซอร์	ชนิด		-	โรตารี่คู่	โรตารี่คู่
	ชนิดมอเตอร์		-	BLDC	BLDC
	กำลังมอเตอร์		วัตต์×จำนวน	4,000 x 1	4,000 x 1
สารทำความเย็น	ชนิด		-	R32	R32
	ระยะท่อที่ต้องเติมน้ำยา		เมตร	15	15
	ปริมาณน้ำยาที่ต้องเติม		กรัม/เมตร	40	40
พัดลม	ชนิด		-	พัดลม Axial	พัดลม Axial
	อัตราการไหลของอากาศ		ลบ.ม./นาที × จำนวน	60 X 1	60 x 1
มอเตอร์พัดลม	ชนิด			BLDC	BLDC
	กำลังมอเตอร์		วัตต์×จำนวน	124.0 X 1	124.0 x 1
ระดับเสียง	ทำความเย็น	เฉลี่ย	dB(A)	55	55
ขนาดท่อ	น้ำยา (O.D.)	Ø รอบนอก	มม. (นิ้ว)	ø9.52 (3/8)	ø9.52 (3/8)
	ก๊าซ (O.D.)	Ø รอบนอก	มม. (นิ้ว)	ø15.88 (5/8)	ø15.88 (5/8)
ความยาวท่อ		ต่ำสุด / สูงสุด	ม.	5 / 50	5 / 50
ความต่างระดับการติดตั้งสูงสุด	คอยล์ร้อน ~ คอยล์เย็น	สูงสุด	ม.	30	30

[รุ่นมาตรฐาน] ZBNQ12GL2A0 / ZBNQ18GL2A0

(หน่วย : มม.)

	ชื่อส่วนประกอบ
1	ช่องเชื่อมต่อท่อสารทำความเย็น
2	ช่องเชื่อมต่อท่อก๊าซ
3	ช่องเชื่อมต่อท่อระบายน้ำ
4	ช่องเชื่อมต่ออุปกรณ์จ่ายไฟฟ้า
5	ช่องกระจายลม
6	ช่องดูดอากาศ

Chassis	A	B	C	D
L1	774	700	733	660
L2	974	900	933	860
L3	1,174	1,100	1,133	1,060

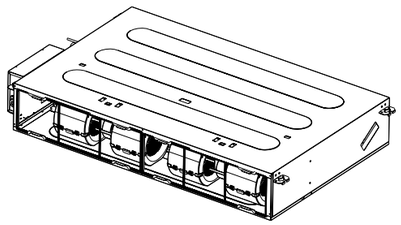

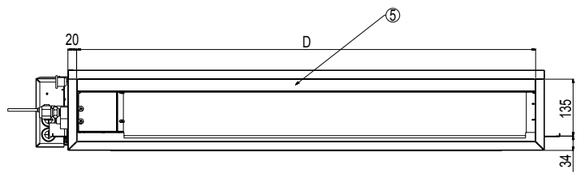

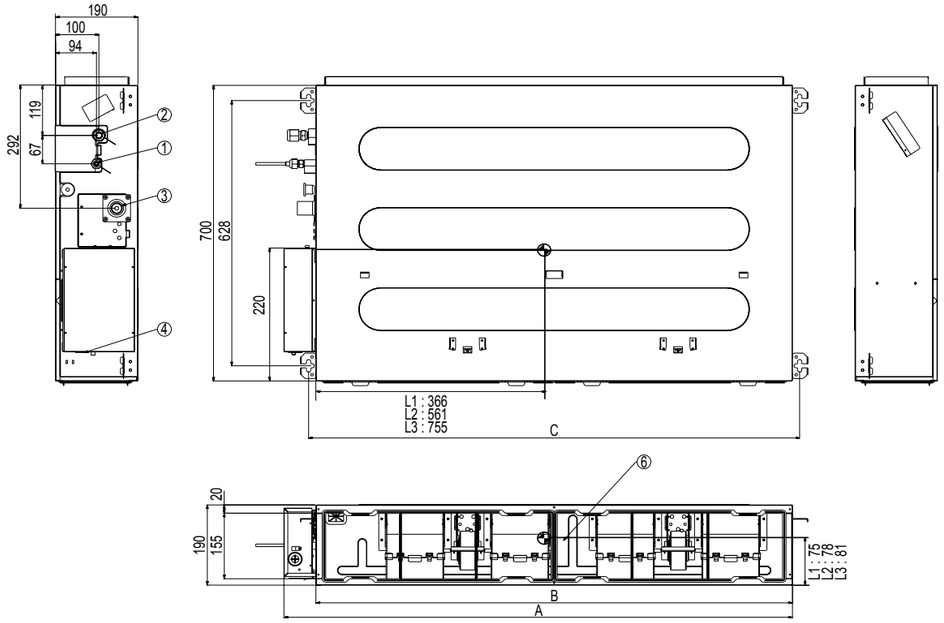

[รุ่นมาตรฐาน] ZBNQ24GL3A0

(หน่วย : มม.)

	ชื่อส่วนประกอบ
1	ช่องเชื่อมต่อท่อสารทำความเย็น
2	ช่องเชื่อมต่อท่อก๊าซ
3	ช่องเชื่อมต่อท่อระบายน้ำ
4	ช่องเชื่อมต่ออุปกรณ์จ่ายไฟฟ้า
5	ช่องกระจายลม
6	ช่องดูดอากาศ

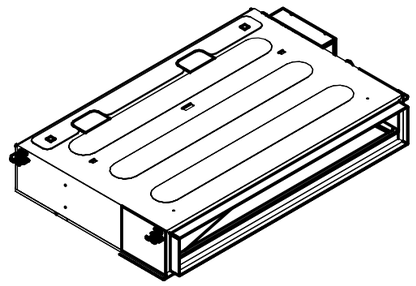

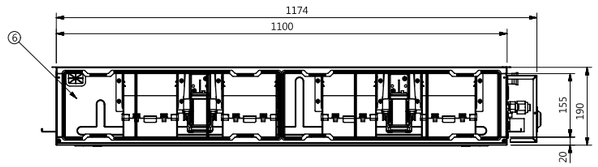

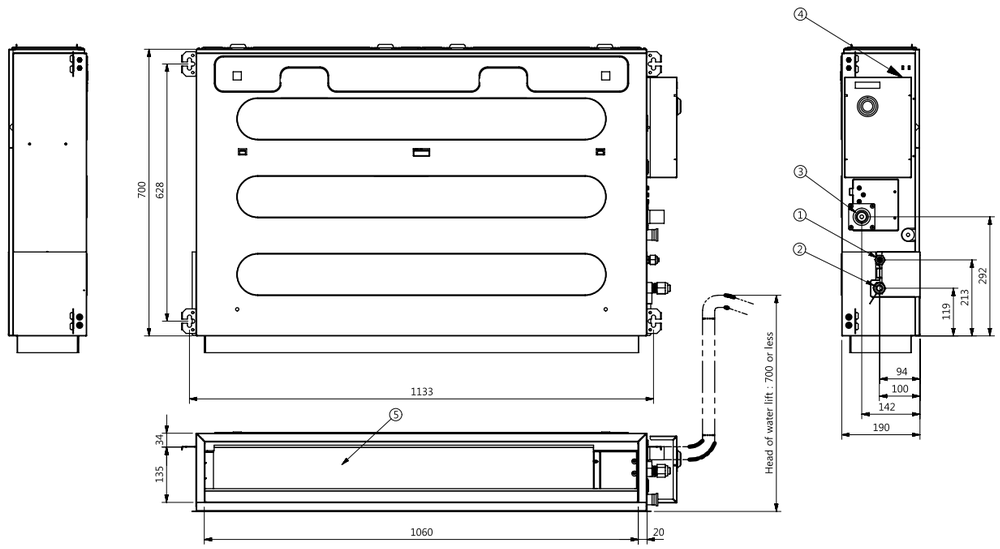

[รุ่นมาตรฐาน] ZBNQ36GM3A0 / ZBNQ48GM3A0

(หน่วย : มม.)

	ชื่อส่วนประกอบ
1	ช่องเชื่อมต่อท่อก๊าซ
2	ช่องเชื่อมต่อท่อสารทำความเย็น
3	ช่องเชื่อมต่อท่อระบายน้ำ
4	ช่องเดินสายไฟฟ้าและสายสัญญาณ
5	ช่องเชื่อมต่อสายสัญญาณรีโมทควบคุม
6	ช่องดูดอากาศ
7	ช่องกระจายลม
8	แผ่นกรองอากาศ
9	ฝาครอบวงจรควบคุม

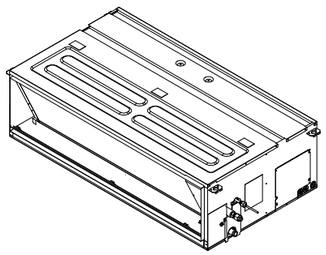

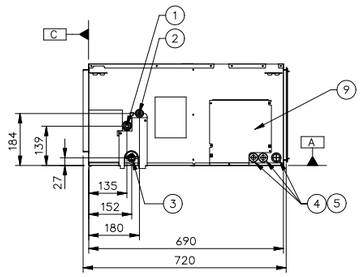

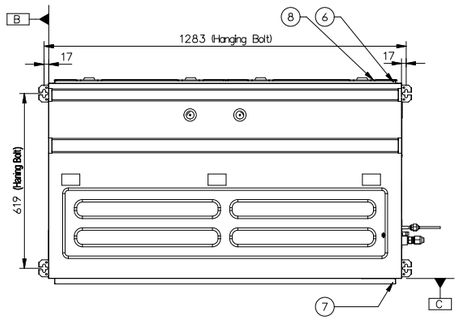

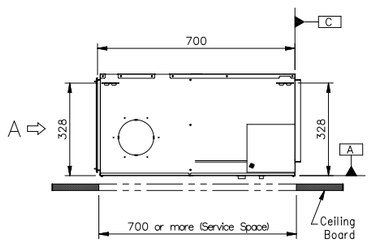

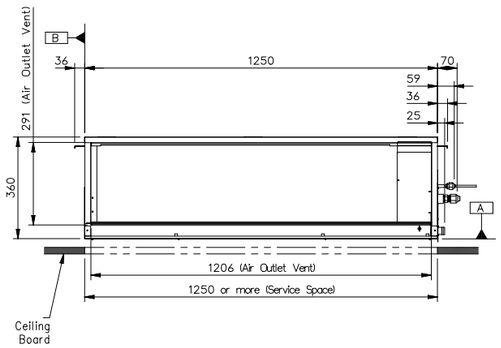

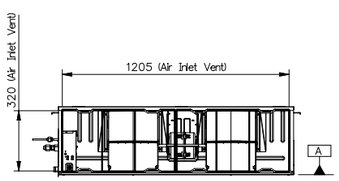

View "A"

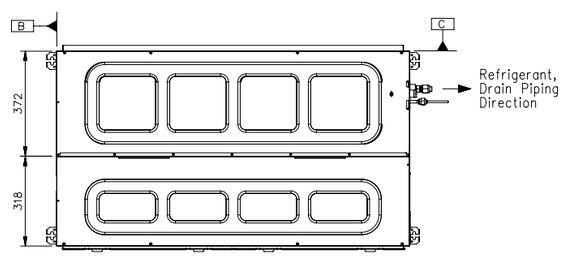

NOTE

เครื่องปรับอากาศ แบบแขวนใต้ฝ้า

คุณสมบัติของเครื่องปรับอากาศแบบแขวนเพดาน

ดีไซน์โดดเด่น

ดีไซน์หรูทันสมัยด้วยรูปทรงตัว V และช่องกระจายลมสีดำเหมาะสำหรับใช้งานในพื้นที่เพื่อการพาณิชย์ทุกรูปแบบ การันตีด้วยรางวัล iF Design Award

ปรับอากาศอย่างทรงประสิทธิภาพ

โหมดเพดานสูงสามารถส่งลมเย็นและลมอุ่นได้ถึงพื้นได้ไกลถึง 4.2 ม. และกระจายลมได้ไกลถึง 15 ม. จากสถานที่ติดตั้ง

ระบบหมุนเวียนอากาศและอุปกรณ์แลกเปลี่ยนความร้อนที่ได้รับการปรับปรุงสมรรถภาพให้ดียิ่งขึ้น

ช่องกระจายลม

ผลิตภัณฑ์รุ่นก่อน

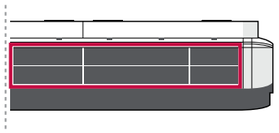

ผลิตภัณฑ์รุ่นปัจจุบัน

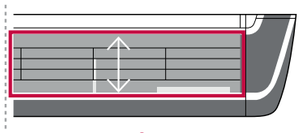

กว้างขึ้น 115%

ระบบหมุนเวียนอากาศปรับปรุงใหม่

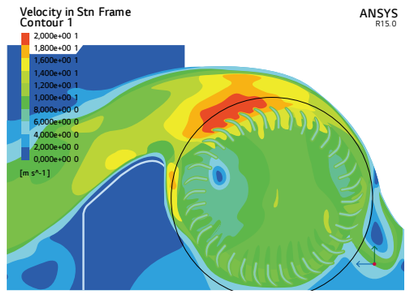

ไหลดีขึ้น 105%

แผ่นกรองคู่ One Touch

ด้วยโครงสร้างของแผ่นกรองแบบคู่ที่ถูกออกแบบให้ถอด / ประกอบได้อย่างสะดวกสบาย จึงง่ายต่อการทำความสะอาดและบำรุงรักษา

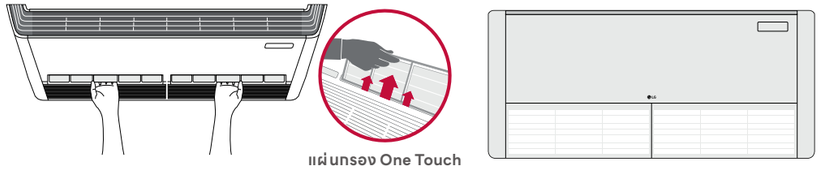

การติดตั้ง

ติดตั้งได้อย่างสะดวกและรวดเร็วยิ่งขึ้นด้วยจำนวนสกรูยึดที่น้อยลงซึ่งอยู่ในตำแหน่งฝาครอบด้านหน้าที่ง่ายต่อการเข้าถึง

สกรูยึดแบบเดิม

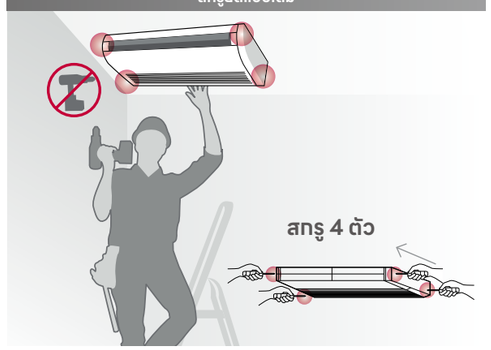

สกรูยึดเพดานแบบใหม่

ผลิตภัณฑ์รุ่นมาตรฐาน

* มีรีโมตควบคุมแบบไร้สายรวมอยู่ในชุดผลิตภัณฑ์

รายละเอียดสินค้า				18K	24K	30K	36K
อุปกรณ์จ่ายไฟฟ้า			V, Ø, Hz	220-240, 1, 50/60	220-240, 1, 50/60	220-240, 1, 50/60	220-240, 1, 50/60
ประสิทธิภาพการทำความเย็น	Btu/h	สูงสุด / เฉลี่ย / ต่ำสุด		18,500 / 17,100 / 5,400	26,900 / 25,000 / 7,200	31,600 / 30,000 / 9,000	37,300 / 37,000 / 10,800
	kW	สูงสุด / เฉลี่ย / ต่ำสุด		5.42 / 5.01 / 1.58	7.90 / 7.33 / 2.11	9.26 / 8.79 / 2.64	10.93 / 10.84 / 3.15
กำลังไฟฟ้าเข้า	เฉลี่ย		kW	1.63	2.14	2.95	3.66
ขนาดกระแสไฟฟ้า	เฉลี่ย		A	7.77	9.7	13.3	15.90
SEER			BTU/W.h	18.94 ★	18.96 ★	17.37 ★	17.23 ★

* ผลการทดสอบค่าประสิทธิภาพการใช้พลังงานของเครื่องปรับอากาศตามฤดูกาล จากการทดสอบโดยการไฟฟ้าฝ่ายผลิตแห่งประเทศไทย (EGAT)

คอยล์เย็น				ZVNQ18GM1E0	ZVNQ24GM1E0	ZVNQ30GM1E0	ZVNQ36GM2E0
อุปกรณ์จ่ายไฟฟ้า			V, Ø, Hz	220-240, 1, 50/60	220-240, 1, 50/60	220-240, 1, 50/60	220-240, 1, 50/60
ขนาด	ผลิตภัณฑ์	กว้าง×สูง×ลึก	มม.	1,200 x 235 x 690	1,200 x 235 x 690	1,200 x 235 x 690	1,600 x 235 x 690
	รวมบรรจุภัณฑ์	กว้าง×สูง×ลึก	มม.	1,315 x 317 x 768	1,315 x 317 x 768	1,315 x 317 x 768	1,715 x 317 x 768
น้ำหนัก	ผลิตภัณฑ์		กก.	27.3	26.8	28.4	38.4
	รวมบรรจุภัณฑ์		กก.	34	33.4	35	44
ประเภทพัดลม				พัดลม Cross Flow	พัดลม Cross Flow	พัดลม Cross Flow	พัดลม Cross Flow
อัตราการไหลของอากาศ		SH / H / M / L	ลบ.ม./นาที	- / 13.0 / 12.0 / 11.0	- / 20.0 / 18.0 / 16.0	- / 20.0 / 18.0 / 16.0	- / 27.0 / 24.0 / 20.0
มอเตอร์พัดลม	ชนิด			BLDC	BLDC	BLDC	BLDC
	กำลังมอเตอร์		วัตต์×จำนวน	85.9 x 1	85.9 x 1	85.9 x 1	125 x 1
ระดับเสียง	ทำความเย็น	SH / H / M / L	dB(A)	- / 42 / 40 / 39	- / 48 / 46 / 44	- / 48 / 46 / 44	- / 48 / 46 / 44
ขนาดท่อ	น้ำยา (O.D.)		มม. (นิ้ว)	ø6.35 (1/4)	ø9.52 (3/8)	ø9.52 (3/8)	ø9.52 (3/8)
	ก๊าซ (O.D.)		มม. (นิ้ว)	ø12.7 (1/2)	ø15.88 (5/8)	ø15.88 (5/8)	ø15.88 (5/8)
	ท่อระบายน้ำ	(O.D. / I.D.)	มม.	ø32 (1-1/4) / ø25 (31/32)	ø32 (1-1/4) / ø25 (31/32)	ø32 (1-1/4) / ø25 (31/32)	ø32 (1-1/4) / ø25 (31/32)

คอยล์ร้อน				ZVUQ18GM1E0	ZVUQ24GM1E0	ZVUQ30GM1E0	ZVUQ36GM2E0
อุปกรณ์จ่ายไฟฟ้า			V, Ø, Hz	220-240, 1, 50/60	220-240, 1, 50/60	220-240, 1, 50/60	220-240, 1, 50/60
ขนาด		กว้าง×สูง×ลึก	มม.	717 x 483 x 230	870 x 650 x 330	870 x 650 x 330	870 x 650 x 330
น้ำหนักสุทธิ			กก.	24.2	41.5	41.5	41.5
คอมเพรสเซอร์	ชนิด		-	โรตารี่คู่	โรตารี่คู่	โรตารี่คู่	โรตารี่คู่
	ชนิดมอเตอร์		-	BLDC	BLDC	BLDC	BLDC
	กำลังมอเตอร์		วัตต์×จำนวน	900 x 1	1,500 x 1	1,500 x 1	1,500 x 1
สารทำความเย็น	ชนิด		-	R32	R32	R32	R32
	ระยะท่อที่ต้องเติมน้ำยา		เมตร	15	15	15	15
	ปริมาณน้ำยาที่ต้องเติม		กรัม/เมตร	15	30	30	30
พัดลม	ชนิด		-	พัดลม Axial	พัดลม Axial	พัดลม Axial	พัดลม Axial
	อัตราการไหลของอากาศ		ลบ.ม./นาที × จำนวน	28 x 1	50 x 1	50 x 1	50 x 1
มอเตอร์พัดลม	ชนิด			BLDC	BLDC	BLDC	BLDC
	กำลังมอเตอร์		วัตต์×จำนวน	43.0 x 1	85.0 x 1	85.0 x 1	85.0 x 1
ระดับเสียง	ทำความเย็น	เฉลี่ย	dB(A)	47	53	53	55
ขนาดท่อ	น้ำยา (O.D.)	Ø รอบนอก	มม. (นิ้ว)	ø6.35 (1/4)	ø9.52 (3/8)	ø9.52 (3/8)	ø9.52 (3/8)
	ก๊าซ (O.D.)	Ø รอบนอก	มม. (นิ้ว)	ø12.7 (1/2)	ø15.88 (5/8)	ø15.88 (5/8)	ø15.88 (5/8)
ความยาวท่อ		ต่ำสุด / สูงสุด	ม.	5 / 30	5 / 50	5 / 50	5 / 50
ความต่างระดับการติดตั้งสูงสุด	คอยล์ร้อน ~ คอยล์เย็น	สูงสุด	ม.	15	30	30	30

ผลิตภัณฑ์รุ่นมาตรฐาน

* มีรีโมตควบคุมแบบไร้สายรวมอยู่ในชุดผลิตภัณฑ์

รายละเอียดสินค้า				36K	48K	60K
อุปกรณ์จ่ายไฟฟ้า			V, Ø, Hz	380-415, 3, 50/60	380-415, 3, 50/60	380-415, 3, 50/60
ประสิทธิภาพการทำความเย็น	Btu/h	สูงสุด / เฉลี่ย / ต่ำสุด		40,000 / 36,500 / 10,800	48,950 / 48,000 / 13,800	57,000 / 56,000 / 13,800
	kW	สูงสุด / เฉลี่ย / ต่ำสุด		11.71 / 10.70 / 3.15	14.33 / 14.07 / 4.05	16.70 / 16.41 / 4.05
กำลังไฟฟ้าเข้า	เฉลี่ย		kW	2.90	4.62	5.46
ขนาดกระแสไฟฟ้า	เฉลี่ย		A	4.1	6.4	7.7
SEER			BTU/W.h	18.66 ★	18.05 ★	16.78 ★

* ผลการทดสอบค่าประสิทธิภาพการใช้พลังงานของเครื่องปรับอากาศตามฤดูกาล จากการทดสอบโดยการไฟฟ้าฝ่ายผลิตแห่งประเทศไทย (EGAT)

คอยล์เย็น				ZVNQ36GM2A0	ZVNQ48GM2A0	ZVNQ60GM2A0
อุปกรณ์จ่ายไฟฟ้า			V, Ø, Hz	220-240, 1, 50/60	220-240, 1, 50/60	220-240, 1, 50/60
ขนาด	ผลิตภัณฑ์	กว้าง×สูง×ลึก	มม.	1,600 x 235 x 690	1,600 x 235 x 690	1,600 x 235 x 690
	รวมบรรจุภัณฑ์	กว้าง×สูง×ลึก	มม.	1,715 x 317 x 772	1,715 x 317 x 772	1,715 x 317 x 772
น้ำหนัก	ผลิตภัณฑ์		กก.	38.4	38.4	38.4
	รวมบรรจุภัณฑ์		กก.	44.0	44.0	44.0
ประเภทพัดลม				พัดลม Cross Flow	พัดลม Cross Flow	พัดลม Cross Flow
อัตราการไหลของอากาศ		SH / H / M / L	ลบ.ม./นาที	- / 27.0 / 24.0 / 20.0	- / 29.0 / 24.0 / 20.0	- / 29.0 / 24.0 / 20.0
มอเตอร์พัดลม	ชนิด			BLDC	BLDC	BLDC
	กำลังมอเตอร์		วัตต์×จำนวน	125 x 1	125 x 1	125 x 1
ระดับเสียง	กำลังความเย็น	SH / H / M / L	dB(A)	- / 48 / 46 / 44	- / 50 / 47 / 44	- / 50 / 47 / 44
ขนาดท่อ	น้ำยา (O.D.)		มม. (นิ้ว)	ø9.52 (3/8)	ø9.52 (3/8)	ø9.52 (3/8)
	ก๊าซ (O.D.)		มม. (นิ้ว)	ø15.88 (5/8)	ø15.88 (5/8)	ø15.88 (5/8)
	ท่อระบายน้ำ	(O.D. / I.D.)	มม.	ø32 (1-1/4) / ø25 (31/32)	ø32 (1-1/4) / ø25 (31/32)	ø32 (1-1/4) / ø25 (31/32)

คอยล์ร้อน				ZVUQ36LM2A0	ZVUQ48LM2A0	ZVUQ60LM2A0
อุปกรณ์จ่ายไฟฟ้า			V, Ø, Hz	380-415, 3, 50/60	380-415, 3, 50/60	380-415, 3, 50/60
ขนาด		กว้าง×สูง×ลึก	มม.	950 x 834 x 330	950 x 834 x 330	950 x 834 x 330
น้ำหนักสุทธิ			กก.	60.8	60.8	65.1
คอมเพรสเซอร์	ชนิด		-	โรตารี่คู่	โรตารี่คู่	โรตารี่คู่
	ชนิดมอเตอร์		-	BLDC	BLDC	BLDC
	กำลังมอเตอร์		วัตต์×จำนวน	4,000 x 1	4,000 x 1	4,000 x 1
สารทำความเย็น	ชนิด		-	R32	R32	R32
	ระยะท่อที่ต้องเติมน้ำยา		เมตร	15	15	15
	ปริมาณน้ำยาที่ต้องเติม		กรัม/เมตร	40	40	40
พัดลม	ชนิด		-	พัดลม Axial	พัดลม Axial	พัดลม Axial
	อัตราการไหลของอากาศ		ลบ.ม./นาที × จำนวน	60 x 1	60 x 1	60 x 1
มอเตอร์พัดลม	ชนิด			BLDC	BLDC	BLDC
	กำลังมอเตอร์		วัตต์×จำนวน	124.0 x 1	124.0 x 1	124.0 x 1
ระดับเสียง	กำลังความเย็น	เฉลี่ย	dB(A)	55	55	61
ขนาดท่อ	น้ำยา (O.D.)	Ø รอบนอก	มม. (นิ้ว)	ø9.52 (3/8)	ø9.52 (3/8)	ø9.52 (3/8)
	ก๊าซ (O.D.)	Ø รอบนอก	มม. (นิ้ว)	ø15.88 (5/8)	ø15.88 (5/8)	ø15.88 (5/8)
ความยาวท่อ		ต่ำสุด / สูงสุด	ม.	5 / 50	5 / 50	5 / 50
ความต่างระดับการติดตั้งสูงสุด	คอยล์ร้อน ~ คอยล์เย็น	สูงสุด	ม.	30	30	30

NOTE

[รุ่นมาตรฐาน] ZVNQ18GM1E0 / ZVNQ24GM1A0 / ZVNQ30GM1E0

(หน่วย : มม.)

	ชื่อส่วนประกอบ
1	ช่องดูดอากาศ
2	ช่องกระจายลม
3	อุปกรณ์รับสัญญาณ จากรีโมทควบคุม
4	ช่องเชื่อมต่อท่อน้ำทิ้ง
5	ช่องเดินท่อสารทำความเย็นและ สายเคเบล
6	ช่องเชื่อมต่อท่อก๊าซ
7	ช่องเชื่อมต่อท่อสารทำความเย็น

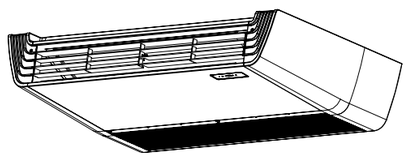

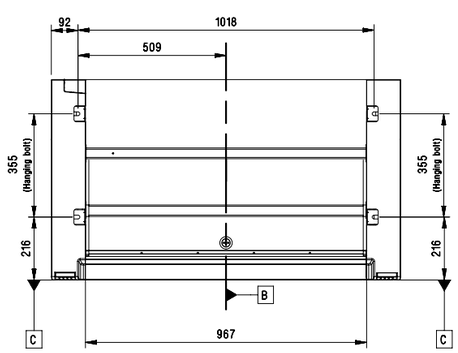

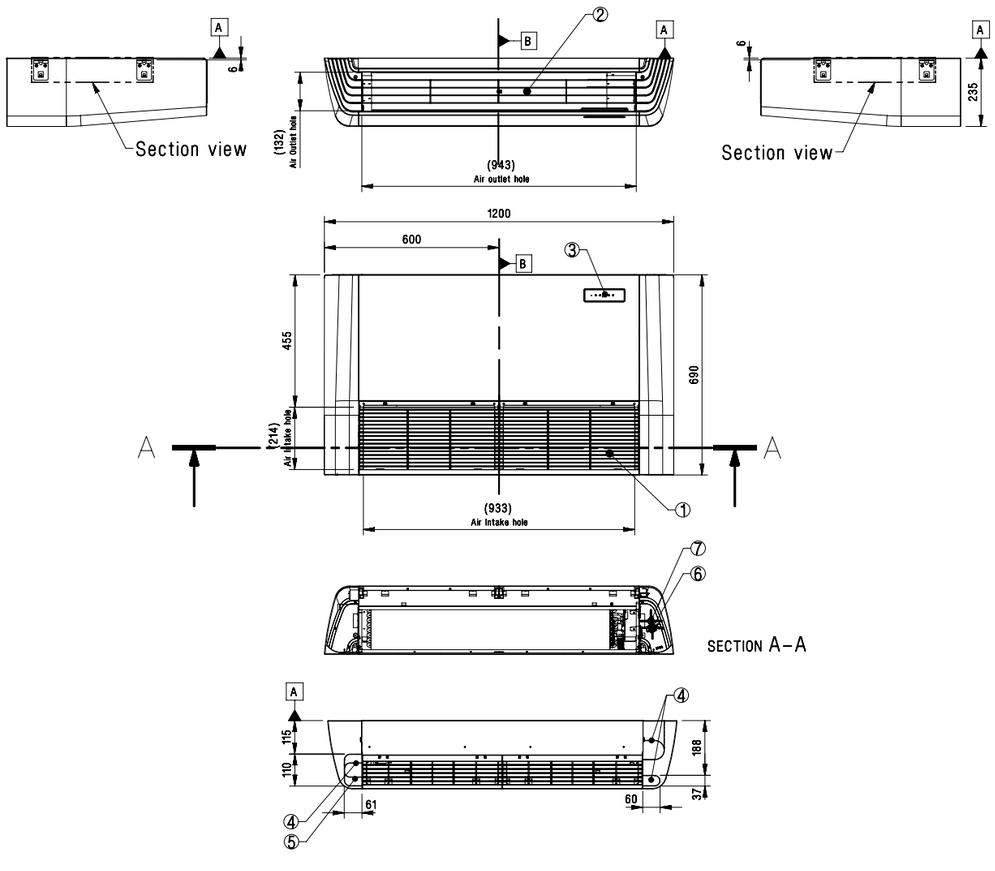

[รุ่นมาตรฐาน] ZVNQ36GM2E0 / ZVNQ36GM2A0 / ZVNQ48GM2A0 / ZVNQ60GM2A0

(หน่วย : มม.)

	ชื่อส่วนประกอบ
1	ช่องดูดอากาศ
2	ช่องกระจายลม
3	อุปกรณ์รับสัญญาณ จากรีโมทควบคุม
4	ช่องเชื่อมต่อท่อน้ำทิ้ง
5	ช่องเดินท่อสารทำความเย็นและ สายเคเบล
6	ช่องเชื่อมต่อท่อก๊าซ

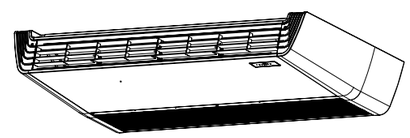

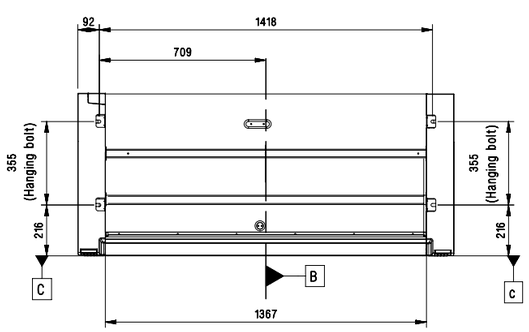

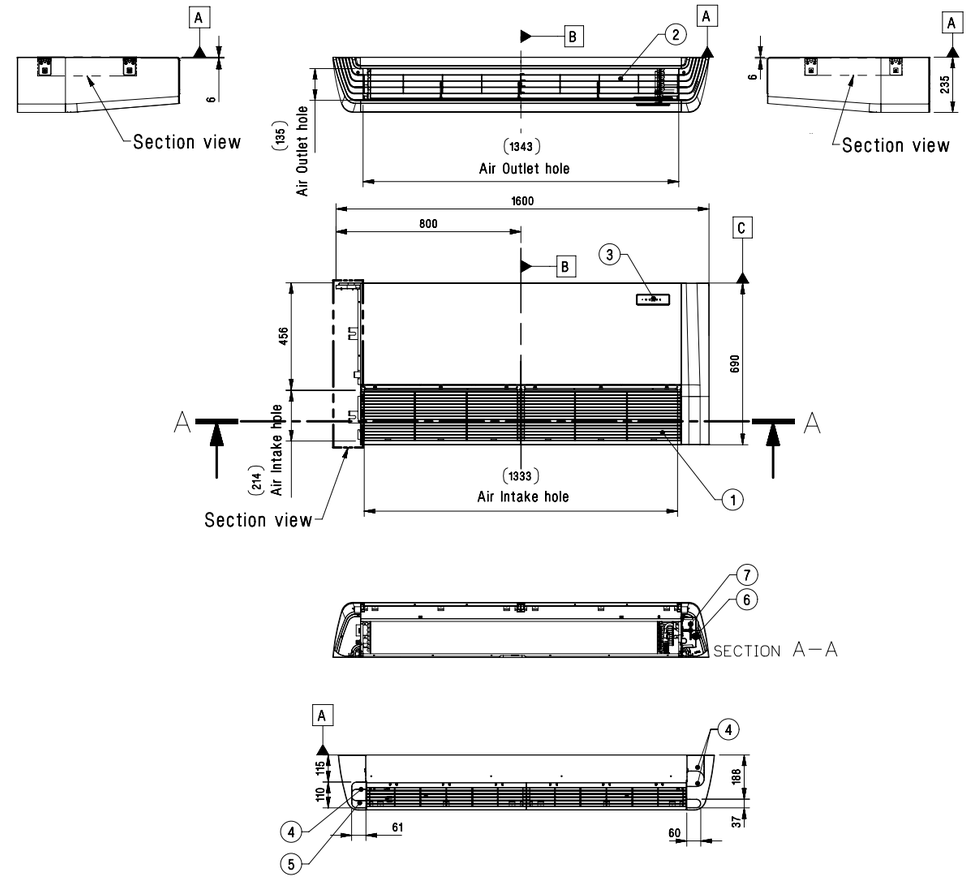

[คอยล์ร้อน] U12A

12K
ZTUQ12GULA0
ZBUQ12GL2A0

18K
ZTUQ18GPLE0
ZVUQ18GM1E0

(หน่วย : มม.)

	ชื่อส่วนประกอบ
1	ช่องกระจายลม
2	มือจับ
3	ฝาครอบแผงควบคุมและวาล์วบริการ
4	ช่องเชื่อมต่อท่อสารทำความเย็น
5	ช่องเชื่อมต่อท่อก๊าซ
6	ช่องเดินสายไฟฟ้าและสายสัญญาณ

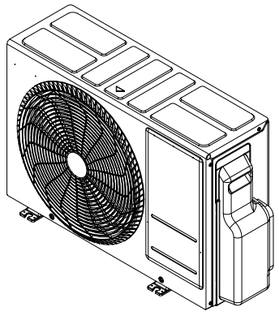

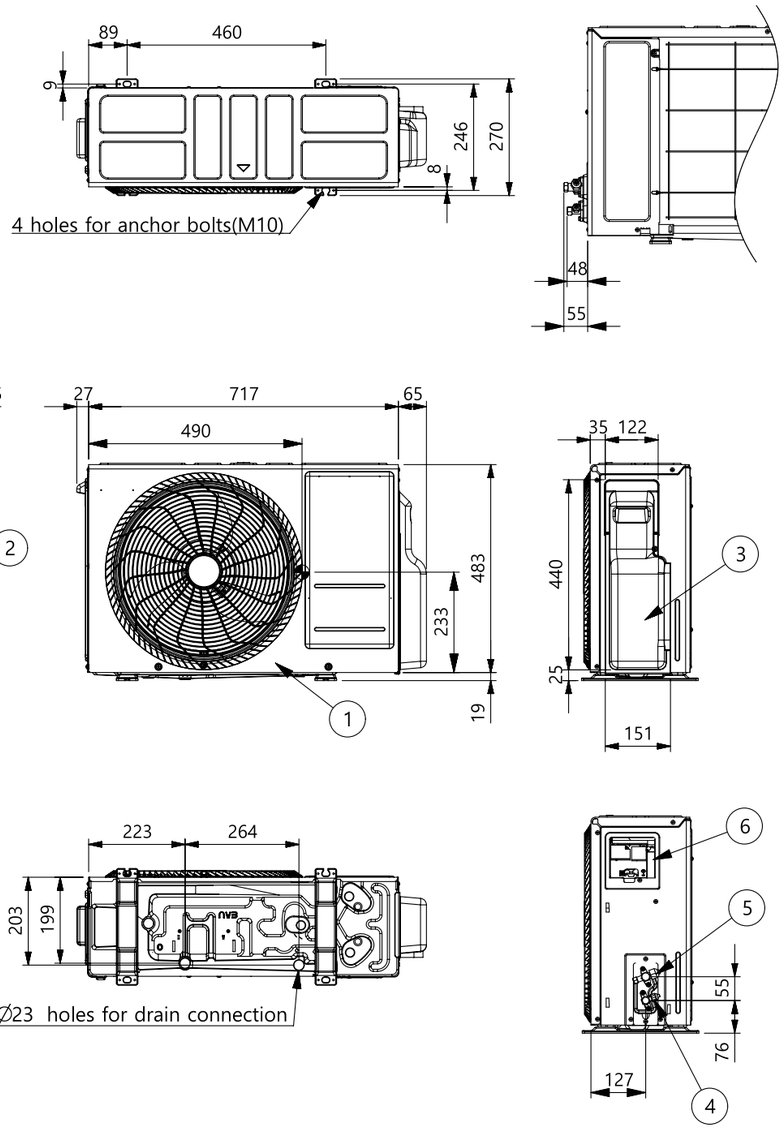

[คอยล์ร้อน] U18A

18K
ZTUQ18GTLA0
ZBUQ18GL2A0

(หน่วย : มม.)

	ชื่อส่วนประกอบ
1	ช่องกระจายลม
2	ฝาครอบแผงควบคุมและวาล์วบริการ
3	ช่องเดินสายไฟฟ้าและสายสัญญาณ
4	ช่องเชื่อมต่อท่อก๊าซ
5	ช่องเชื่อมต่อท่อสารทำความเย็น
6	ช่องเดินสายไฟฟ้าและสายสัญญาณ
7	ช่องเดินท่อสารทำความเย็น
8	มือจับ
9	ฝาครอบเซ็นเซอร์วัดอุณหภูมิอากาศเขา

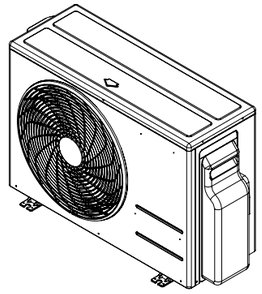

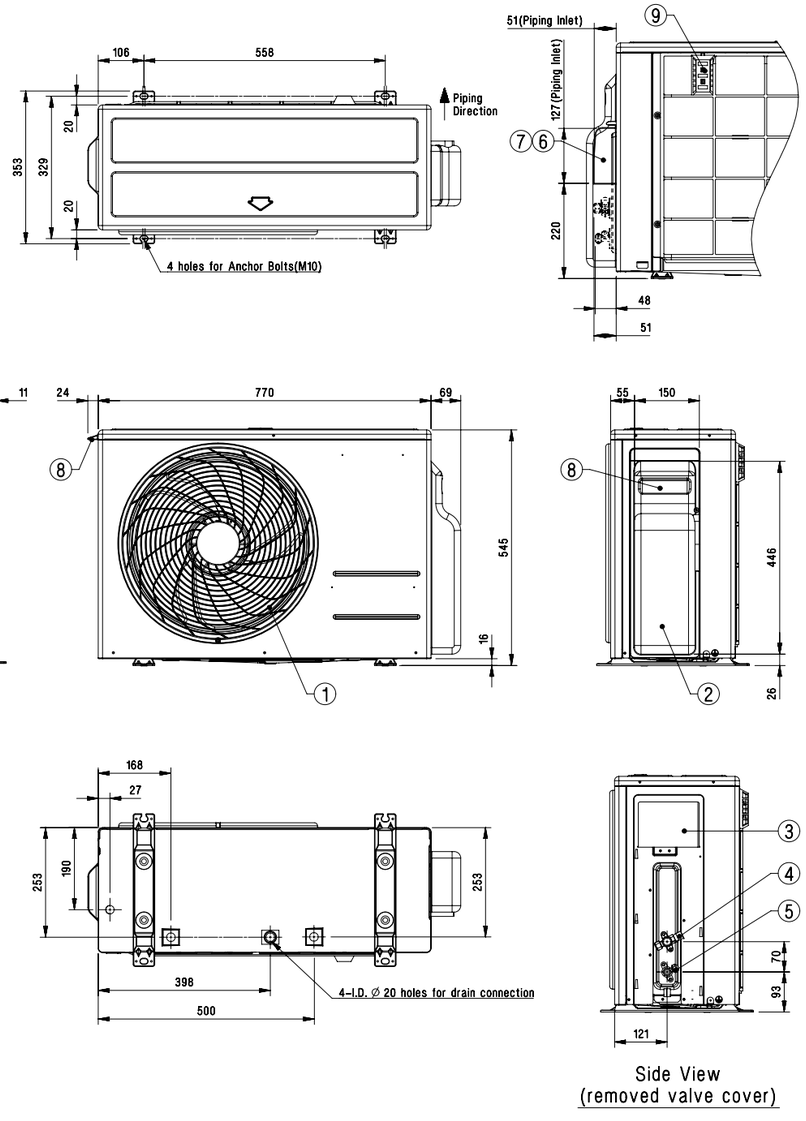

[คอยล์ร้อน] U24A

24K	30K	36K
ZTUQ24GPLA0	ZTUQ30GNLE0	ZTNQ36GNLE0
ZTUQ24GTLA0	ZVUQ30GM1E0	ZVUQ36GM2E0
ZBUQ24GL3A0		
ZVUQ24GM1E0		

(หน่วย : มม.)

	ชื่อส่วนประกอบ
1	ช่องกระจายลม
2	ฝาครอบแผงควบคุมและวาล์วบริการ
3	ช่องเดินสายไฟฟ้าและสายสัญญาณ
4	ช่องเชื่อมต่อท่อก๊าซ
5	ช่องเชื่อมต่อท่อสารทำความเย็น
6	มือจับ
7	ฝาครอบเซ็นเซอร์วัดอุณหภูมิอากาศเขา

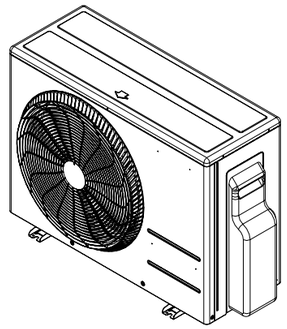

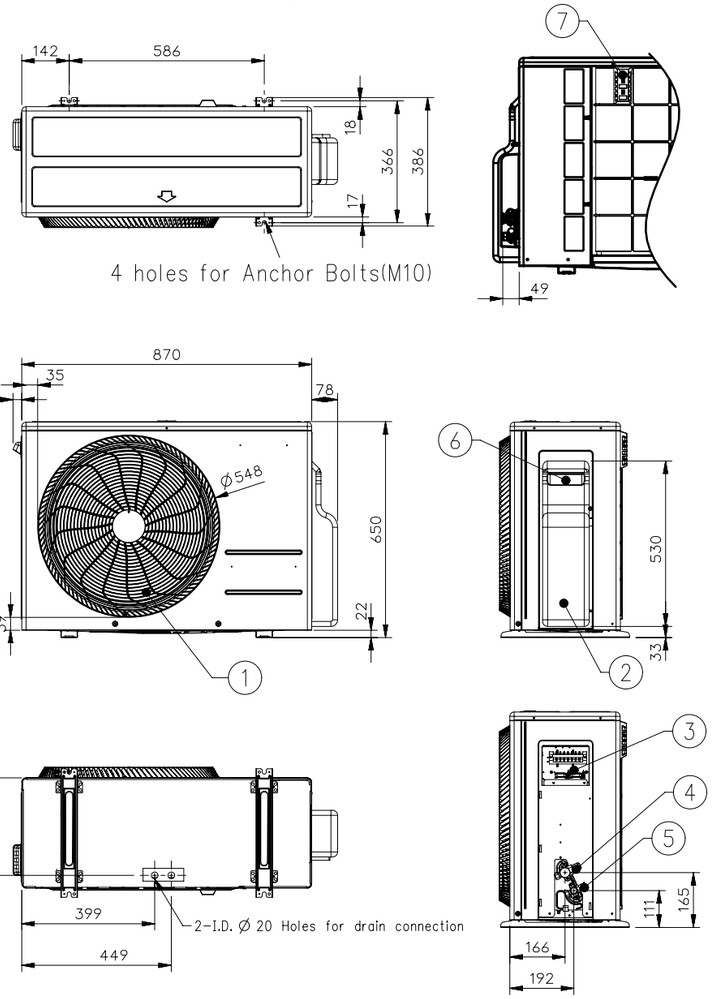

[คอยล์ร้อน] U36A

36K		48K		60K
ZTUQ36GNLA0	ZBUQ36GM3A0	ZTUQ48GMLA0	ZBUQ48GM3A0	ZTUQ60LMLA0
ZTUQ36LNLA0	ZBUQ36LM3A0	ZTUQ48LMLA0	ZBUQ48LM3A0	ZVUQ60LM2A0
ZTUQ36GYLA0	ZVUQ36LM2A0	ZTUQ48GYLA0	ZVUQ48LM2A0	
ZPUQ36GR5A0		ZPUQ48GT3A0		
ZPUQ36LR5A0		ZPUQ48LT3A0		

(หน่วย : มม.)

	ชื่อส่วนประกอบ
1	ช่องกระจายลม
2	ช่องเดินสายไฟฟ้าและสายสัญญาณ
3	ช่องเชื่อมต่อท่อก๊าซ
4	ช่องเชื่อมต่อท่อสารทำความเย็น
5	มือจับ

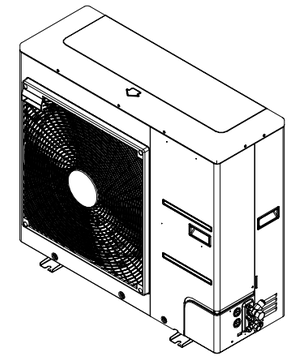

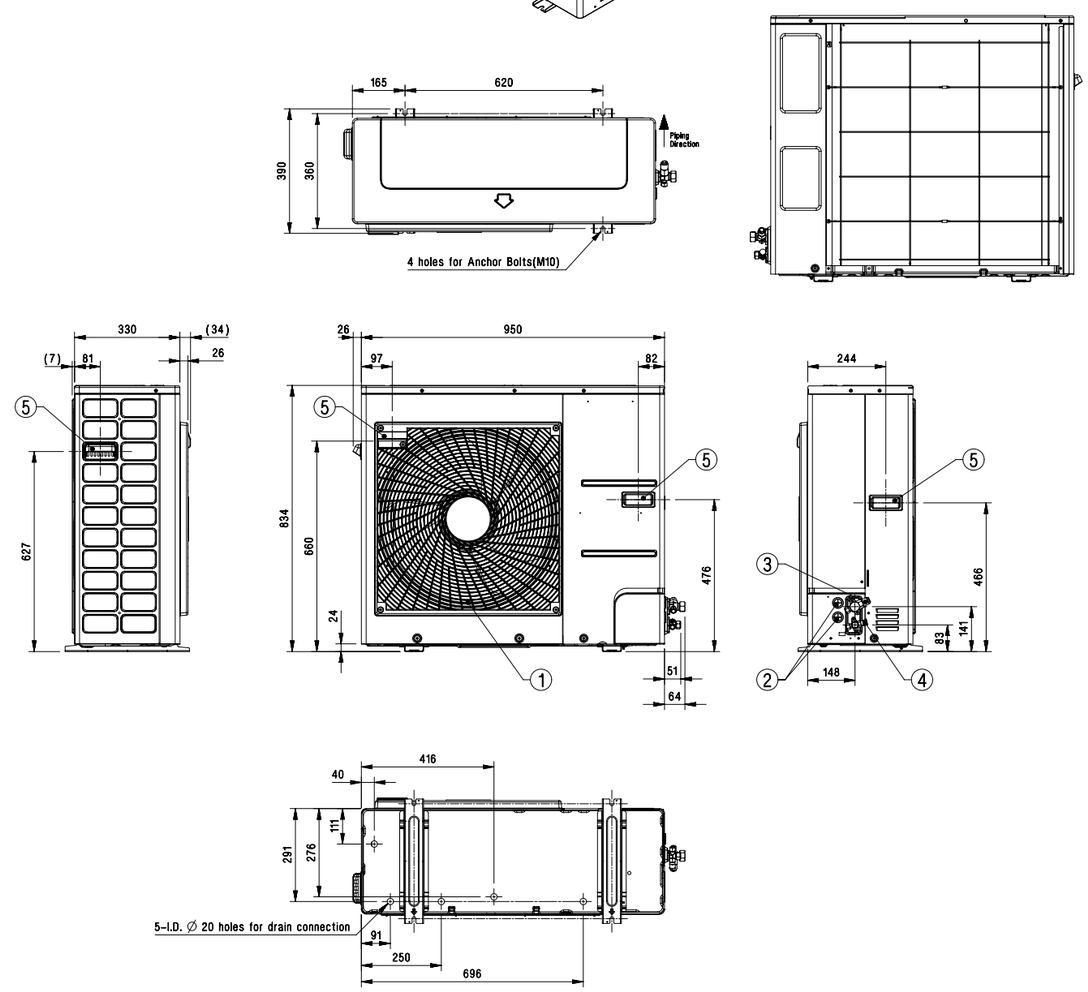

APUQ100LFA0

(หน่วย : มม.)

	ชื่อส่วนประกอบ
1	ช่องเชื่อมต่อท่อก๊าซ
2	ช่องเชื่อมต่อท่อสารทำความเย็น
3	ช่องดูดอากาศ
4	ช่องกระจายลม
5	ช่องระบายน้ำทิ้ง
6	ช่องเดินสายไฟฟ้าและสายสัญญาณ
7	ช่องเดินสายไฟฟ้าและสายสัญญาณ
8	ช่องเดินสายไฟฟ้าและสายสัญญาณ

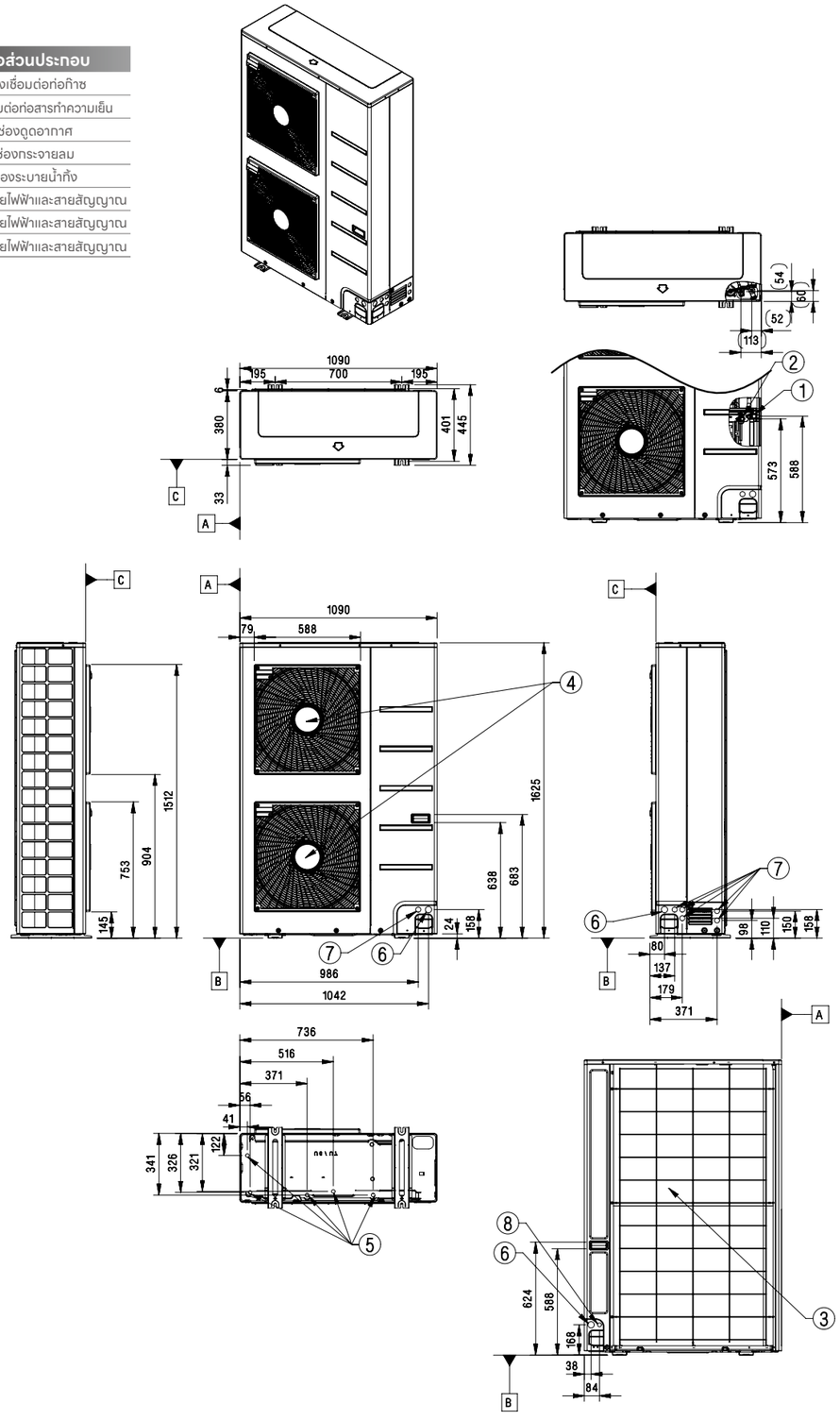

APUQ150LNA0 / APUQ200LNA0

(หน่วย : มม.)

	ชื่อส่วนประกอบ
1	ช่องเชื่อมต่อระบบท่อ (ด้านหน้า)
2	ช่องเชื่อมต่อระบบท่อ (ด้านข้าง)
3	ช่องเชื่อมต่อระบบสายสัญญาณ (ด้านหน้า)
4	ช่องเชื่อมต่อระบบสายสัญญาณ (ด้านข้าง)
5	ช่องเชื่อมต่อระบบสายไฟฟ้า (ด้านหน้า)
6	ช่องเชื่อมต่อระบบท่อ (ด้านล่าง)